KINEDYNE®
The Cargo Control *People!*

Certificado de Especificación de Producto

El producto abajo mostrado cumple con los estándares de ingeniería y calidad indicados en el Catálogo Kinedyne ubicado en www.kinedyne.com.

FAMILIA DE PRODUCTO: MALACATES

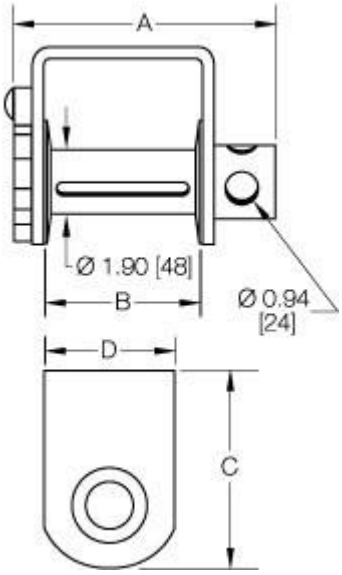

NO. DE PARTE: **1820**

DESCRIPCION: MALACATE PARA SOLDAR

CARGA LIMITE DE TRABAJO (WLL): **6,670 LBS. / 3,000 KGS.**

FACTOR DE SEGURIDAD: **3:1**

PESO: **8.0 LBS. / 3.6 KGS.**

DIMENSIONES: **A:** 7 3/4 inches **B:** 4 7/8 inches **C:** 5 1/2 inches **D:** 3 1/2 inches

CUMPLE CON LOS ESTANDARES DE LA **WEB SLING & TIE DOWN ASSOCIATION STANDARDS (WSTDA)**

Las especificaciones indicadas en este certificado están sujetas a cambio sin previo aviso.

BY KINEDYNE LLC

Amador Garcia
Director of International Sales

Validez: Diciembre, 31 2024

Amador Garcia Digitally signed by Amador Garcia
Date: 2023.05.15 16:42:13 -04'00'

1104 Washington Ferry Road
Prattville, AL 36067
Phone: 908-720175