| Number | Date | Modification | E | Owner |
|---|---|---|---|---|
| 500000673056 | 02/08/2023 | ALTERADA TABELA DE CALIBRAÇÃO E COTAGEM | | GUILHETI |
| 500000752468 | 12/07/2024 | ALTERADA TABELA DE CALIBRAÇÃO E COTAGEM | | GABRIGIR |

## Especificações gerais

| | |
|---|---|
| Temperatura de operação | -40 a 85ºC |
| Grau de isolação | IP67 |
| Consumo elétrico | 13mA |
| Potência de saída max. | 700mW, com proteção |
| Tensão de alimentação | 12 a 24V (nominal) |
| Escala de saída | Tensão DC analógica, min 0,05V, max. 10V |
| Escala compatível | Todos (via configuração) |
| Especificação Marcopolo | EME ELE090 |
| Resolução mínima | 4L, para qualquer tanque |

## Tabela de referência para criação de novos códigos

| Altura total da Boia | Passo para codificar nova boia |
|---|---|
| Até 370mm | 5mm |
| Entre 370mm e 600mm | 10mm |
| Entre 600mm e 800mm | 20mm |
| Maior que 800mm | 30mm |

Não devem ser criadas boias com valores intermediários.

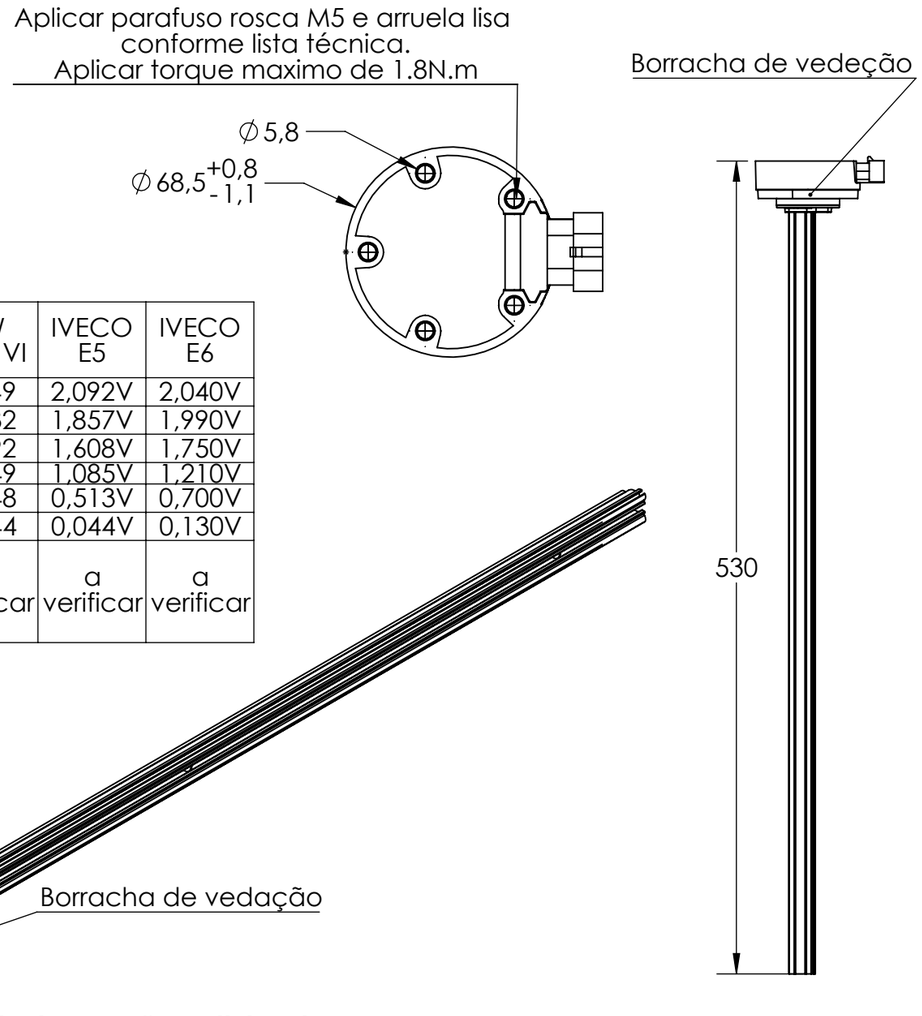


## Tabela de calibração (tensão de saída)

| Volume/ Chassi | Volvo MT | Volvo Chassi B13 | Volvo Chassi B8 | Volvo MD euro III | Volvo MD euro V | MAN* | Mercedes | Mercedes euro VI OF | Mercedes euro VI O500 | Chassi Scania | Chassi VW | VW Euro VI | IVECO E5 | IVECO E6 |
|---|---|---|---|---|---|---|---|---|---|---|---|---|---|---|
| 0% | 2,092V | 2,500V | 2,190V | 7,500V | 2,445V | 4,730V | 0,330V | 0,049V | 0,039V | 0,150V | 0,050V | 0,049 | 2,092V | 2,040V |
| Reserva | 1,857V | 2,353V | 1,933V | 6,880V | 2,196V | 3,908V | 1,300V | 0,108V | 0,098V | 0,430V | 0,371V | 0,332 | 1,857V | 1,990V |
| 25% | 1,608V | 2,246V | 1,806V | 5,340V | 1,983V | 3,617V | 1,920V | 0,196V | 0,176V | 0,670V | 0,949V | 0,792 | 1,608V | 1,750V |
| 50% | 1,085V | 1,790V | 1,441V | 4,439V | 1,513V | 2,737V | 2,850V | 0,391V | 0,330V | 1,200V | 1,773V | 1,349 | 1,085V | 1,210V |
| 75% | 0,513V | 1,090V | 0,954V | 3,465V | 1,082V | 1,760V | 3,610V | 0,567V | 0,491V | 1,560V | 2,557V | 1,848 | 0,513V | 0,700V |
| 100% | 0,044V | 0,500V | 0,220V | 1,540V | 0,400V | 0,605V | 4,370V | 1,173V | 1,202V | 1,980V | 3,800V | 2,444 | 0,044V | 0,130V |
| Tensão de circuito aberto | 4,86V | a verificar | a verifica | a verificar | a verificar | 24V (pico) | 7,8V (pico) | a verificar | a verificar | a verificar | 9,33V | a verificar | a verificar | a verificar |

O modelo de chassi e os parâmetros do tanque (segundo as referências volumétricas abaixo) para cada OV são disponibilizados no portal, junto ao pedido de compra.
*Valores de calibração válidos para chassi aferido no Brasil.

## Referências volumétricas de tanque

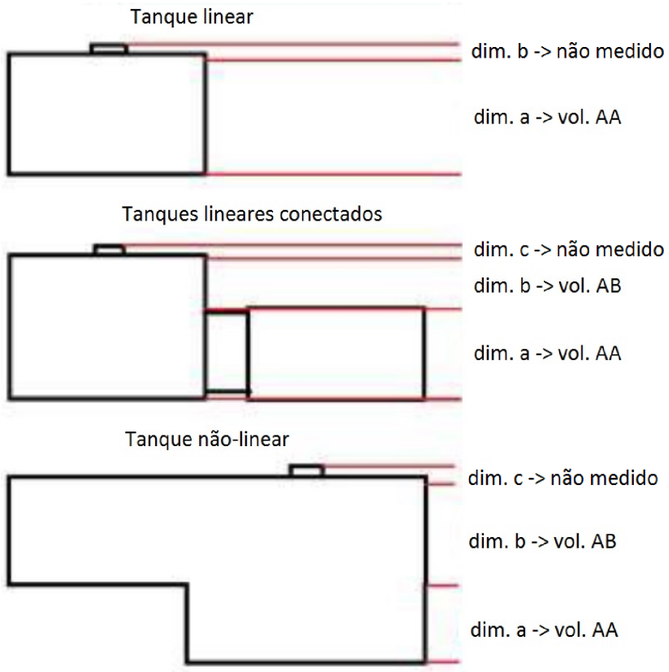


**Este código refere-se ao modelo de tanque plástico de 370L (17230262).**

## Conexão elétrica

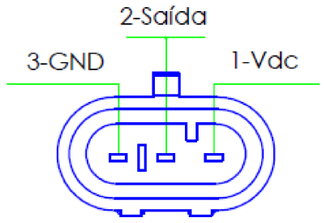


Detalhe de Conexão

Conector do chicote elétrico: ref. TE 282087-1

## Tolerâncias fora da tabela padrão

-Comprimento total: variação de 3mm (para mais ou menos);
-Furos dos parafusos: 0.5mm (para mais ou menos);
-Cabeçote: -0.4, +1.4mm;
Demais medidas: não consideradas críticas.

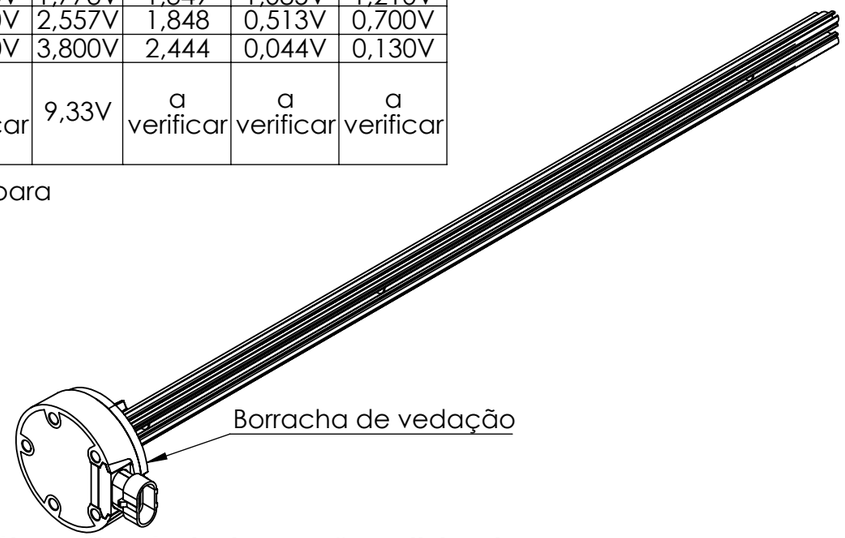


## Bóia configurável: observações adicionais

- A dimensão da haste será determinada pelo fornecedor, com base nos parâmetros a, b, c, AA e AB (figura de referências volumétricas do tanque) informadas pela Marcopolo. A altura total da bóia será definida conforme a tabela de referências para criação de novos códigos de bóias;
- Para novos modelos de chassi, uma aferição dos valores de tensão de saída e tensão de circuito aberto deverá ser realizada antes da codificação da bóia;
- O modelo desta bóia é configurável via software (disponível para Marcopolo); pelo qual é possível testar novas calibrações, regravar a aplicação de cada bóia, e simular o volume de líquido para conferir a marcação do cluster do veículo.

Tolerâncias quando não especificadas são conforme DIN ISO 2768-1 classe m = médio

| Dimensões Longitudinais | 0,5 – 3 | 3 – 6 | 6 – 30 | 30 – 120 | 120 – 400 | 400 – 1000 | 1000 – 2000 | 2000 – 4000 |
|---|---|---|---|---|---|---|---|---|
| | ± 0,1 | ± 0,1 | ± 0,2 | ±0,3 | ±0,5 | ±0,8 | ±1,2 | ±2 |
| Chanfro e Raio | 0,5 – 3 | 3 – 6 | 6 – 30 | até 10 | 10 – 50 | 50 – 120 | 120 – 400 | acima 400 |
| | ±0,2 | ±0,5 | ±1 | ±1° | ±0° 30' | ±0° 20' | ±0° 10' | ±0° 5' |

| | | | |
|---|---|---|---|
| Marcopolo | Scale: 1:2 | Date: 12/07/2024 | Denomination: BÓIA TANQUE DE COMBUSTÍVEL<br>FUEL TANK BUOY<br>BOYA TANQUE DE COMBUSTÍVEL |
| | View System: | Liquid weight(Kg): 0,285 | |
| | Origin: 11447621 | | |
| | Version: AH | | |
| Project Office: ENO_MPI0 | Use: | | Code: 11447627 |
| Reviser by SAP WorkFlow: VIEW IN PLM SYSTEM | | | Class: 001745 |
| Drawer: GABRIGIR | | | |