Number	Date	Modification	E	Owner
500000509295	25/04/2022			FABERSIQ
500000670040	12/07/2023	ALTERAÇÃO FORMATO DA FOLHA		GUILHETI

Marcopolo

MP PN 11975578 - 9/32V
Braslux PN 8254.84.205
Batch xxxxxx

Deve ser fornecido um adesivo ou indicação em relevo/impressão, em uma parte não aparentedo farol, contendo as informações abaixo.

Funcionamento:

-Para acionamento do farol alto forneceder alimentação para o pino do farol baixo;
- Consumo do pino do farol alto não ultrapassa 10mA;
- Todas as fontes são chaveadas.

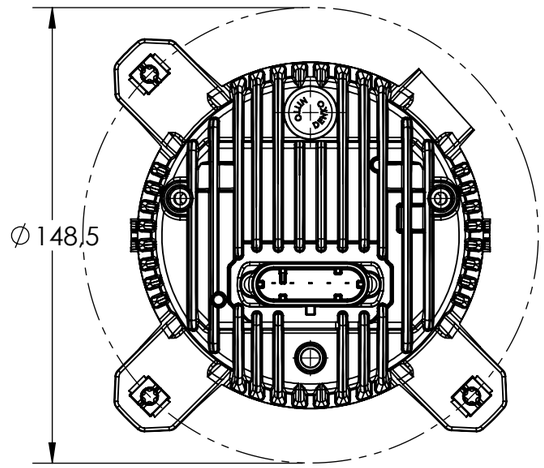

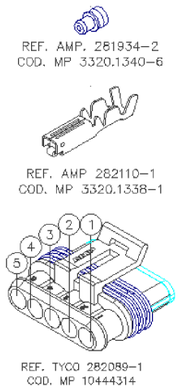

LIGAÇÃO ELÉTRICA:

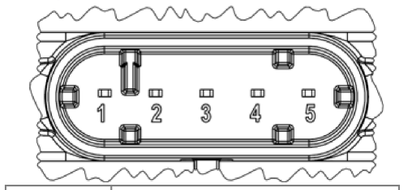

PINO 01	GND
PINO 02	HB (HABILITA FAROL ALTO)
PINO 03	LB (VCC)
PINO 04	POSIÇÃO
PINO 05	DRL

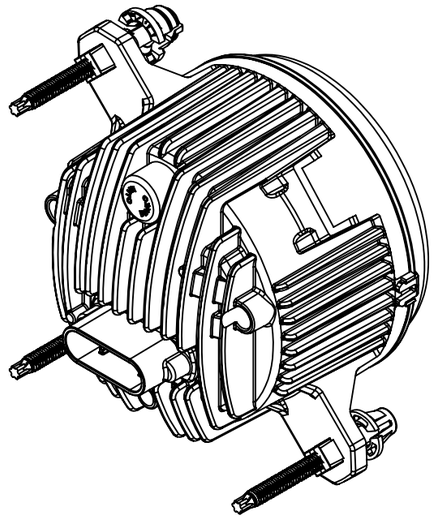

VISTA ISOMÉTRICA
ISOMETRIC VIEW

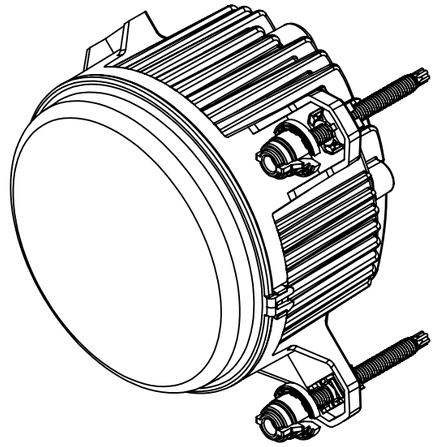

VISTA ISOMÉTRICA
ISOMETRIC VIEW

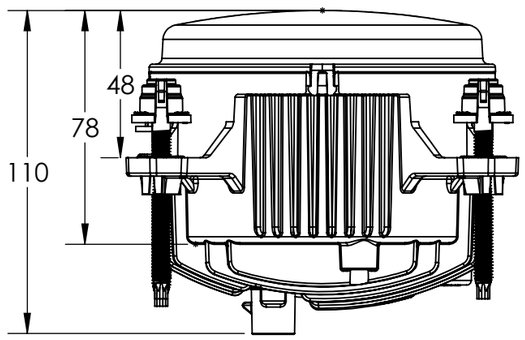

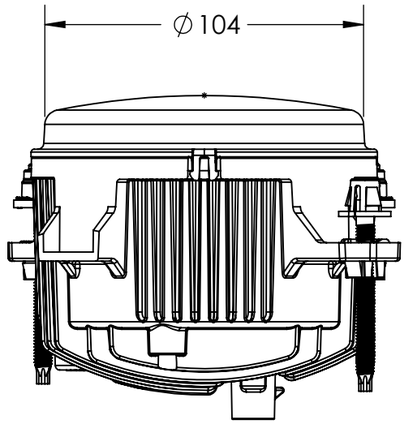

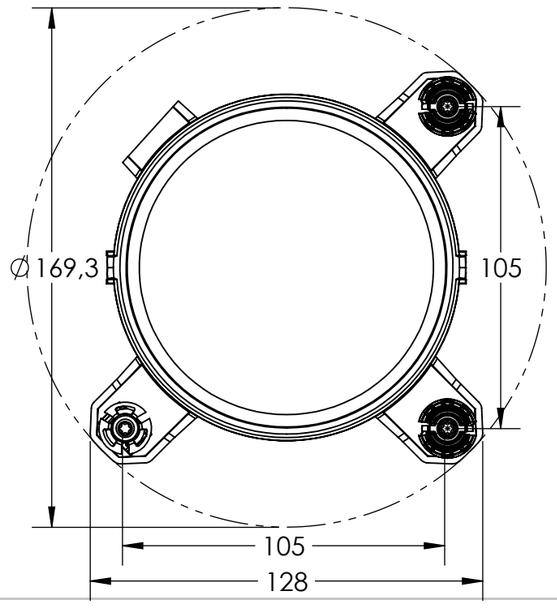

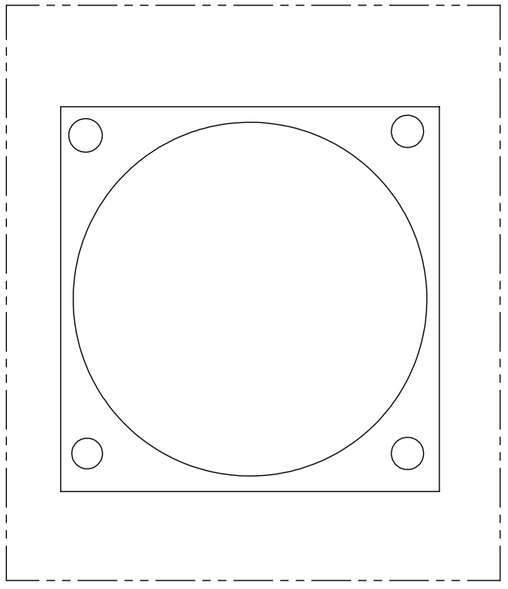

TEMPERATURAS		FOTOMETRIA	EMC	Grau de Proteção
Cor do LED	5700K	Homologação ECE	CISPR 25 Classe2	IP6K9K
Operação	-40°C a 75°C			

DENOMINAÇÃO	TENSÃO	POTÊNCIA		ETB	RESULTADO DE VALIDAÇÃO
FAROL 110MM	9/32V	HB	24W	F4-U12/24.2-P4-E2-T4.6-D2-IP6K9K	VLD 017/20
		LB	16W		
		DRL	5,0W		
		POS	0,5W		

Tolerâncias quando não especificadas são conforme DIN ISO 2768-1 classe c = grosso

Dimensões Longitudinais	0,5 – 3 ±0,2	3 – 6 ±0,3	6 – 30 ±0,5	30 – 120 ±0,8	120 – 400 ±1,2	400 – 1000 ±2	1000 – 2000 ±3	2000 – 4000 ±4
Chanfro e Raio	0,5 – 3 ±0,4	3 – 6 ±1	6 – 30 ±2	Grau e Minuto: até 10 ±1° 30'	10 – 50 ±1°	50 – 120 ±0° 30'	120 – 400 ±0° 15'	acima 400 ±0° 10'

Marcopolo

Scale:	1:2
Date:	12/07/2023
View System:	
Liquid weight(Kg):	0,600
Origin:	11724833
Version:	AB
Denomination:	FAROL LE HEADLAMP FARO
Project Office:	ENO_MPIO
Reviser by SAP WorkFlow	VIEW IN PLM SYSTEM
Drawer	GUILHETI
Use:	
Code:	11975578
Class:	992016