Number	Date	Modification	E	Owner
500000245265	18/08/2016			MIGUELBR
500000346160	04/07/2018	ACERTO MODELO 3D		LAURONUN

Detalhe inserto Metálico

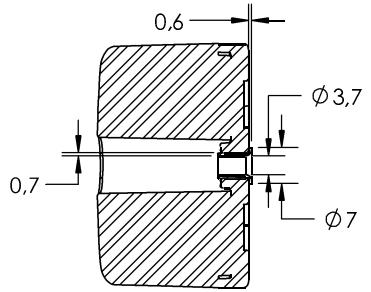

SEÇÃO E-E

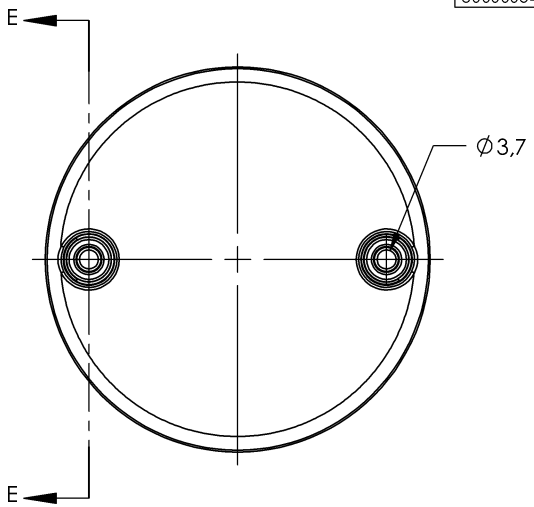

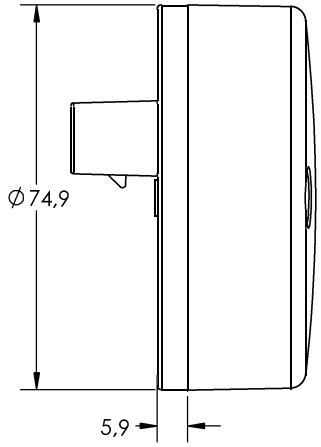

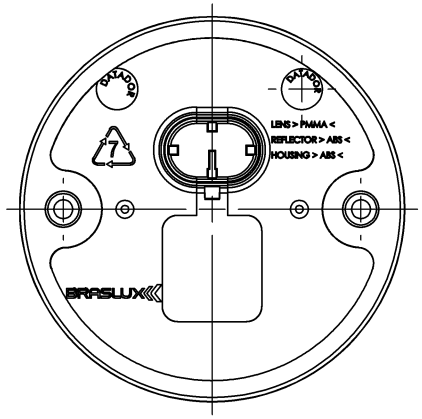

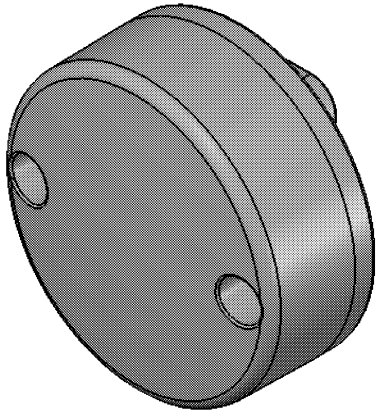

E M E: ELE_003
ENG. MATER. SPECIFICATION
ESPECIFICACION MATERIAL INGENI

COR: BRANCO
COLOR
COLOR

TIPO LAMPADA: LED
TYPE OF LAMP
TIPO BOMBILLO

SAE: NAO_TEM
SAE:
SAE:

ECE: TEM
ECE
ECE

REFLETOR: SEM
REFLECTOR
REFLECTOR

LUZ DE FREIO: SEM
STOP LAMPS
LUZ DE FRENADO

LUZ DE PISCA: SEM
TURN SIGNAL LAMP
LUZ INDICADORA DE DIRECCION

LUZ DE POSICAO: SEM
POSITIONING HEADLAMP
LUZ DE POSICION

FABRICANTE: BRASLUX
MANUFACTURER
FABRICANTE

POTÊNCIA 2_W
POTENCY
POTENCIA

TENSAO DE TRABALHO: 18_A_32V
VOLTAGE
VOLTAJE

LUZ DO RE: COM
BACKUP LAMP
FARO DE MARCHA ATRAS

FAROL NEBLINA: INDIFERENTE
FOG LAMP
FARO DE NIEBLA

REFERENCIAS: 8938.80.305
REFERENCES
REFERENCIAS

LADO: ESQUERDO
SIDE
LADO

LADO: DIREITO
SIDE
LADO

CLP MODELO DE CARROCERIA TORINO_S
BODY MODEL CLP
CLP MODELO CARROCERÍA

CLP MODELO DE CARROCERIA SENIOR
BODY MODEL CLP
CLP MODELO CARROCERÍA

CLP GERAÇÃO VII
GENERATION CLP
CLP GENERACIÓN

CLP GERAÇÃO I
GENERATION CLP
CLP GENERACIÓN

Tolerâncias quando não especificadas
são conforme DIN ISO 2768-1 classe m = médio
Where not otherwise specified, tolerances are as in accordance with DIN ISO 2768-1 class m = medium

Dimensões longitudinais	0,5 – 3	3 – 6	6 – 30	30 – 120	120 – 400	400 – 1000	1000 – 2000	2000 – 4000
	± 0,1	±0,1	±0,2	±0,3	±0,5	±0,8	±1,2	±2
Chanfro e Raio	0,5 – 3	3 – 6	6 – 30	Grau e Minuto	10 – 50	50 – 120	120 – 400	acima 400
	±0,2	±0,5	±1	±1°	±0° 30'	±0° 20'	±0° 10'	±0° 5'

DETALHE CONECTOR DA PEÇA
PART CONNECTION DETAIL

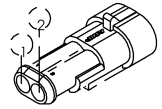

REF. AMP 282104-1
COD. MP 3320-1324-0

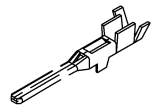

REF. AMP. 282109-1
COD. MP 3320-1339-8

PINOS	FUNÇÃO
1	GND
2	VCC

Corrente: 55mA com regulador linear.

ITEM	CODE	QTY

Marcopolo

Scale: 1:1	Date: 04/07/2018	Denomination: SINALEIRA TRASEIRA TAIL LAMP LUZ TRASERA
View System:	Liquid weight(kg): 1,000	
Origin:		
Version: AB		
Project Office: ENO_MP10	Use: Sernior 7 e Torino S	Code: 10989504
Reviser by SAP WorkFlow: VIEW IN PLM SYSTEM		
Drawer: LAURONUN		Class: 992013