Number	Date	Modification	E	Owner
500000169105	10/10/2014	ACRESCENTADO CARACTERÍSTICAS E DETALHES		REGISMEN
500000180407	13/01/2015	ACRESCENTADO DETALHES HOMOLOGAÇÃO		REGISMEN

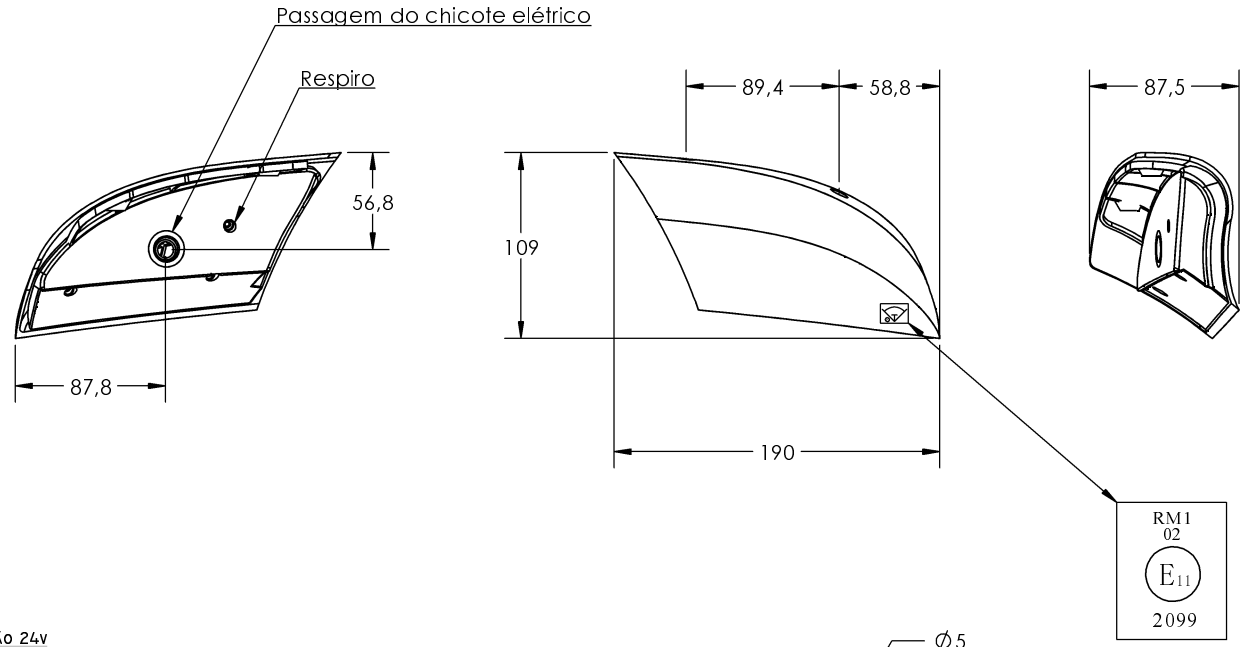

TIPO DE REGULADOR	RESISTIVO
QUANTIDADE DE LEDS	7
COR	VERMELHO
POTÊNCIA	0,3W
COR DA LENTE	VERMELHO
MATERIAL DA LENTE	ACRÍLICO PMMA
MATERIAL DA CARCAÇA	ABS
COMPRIMENTO CHICOTE DA PEÇA	200MM
PROTEÇÃO DO CHICOTE	CORRUGADO 3/16"
COMPRIMENTO DO CORRUGADO	150MM

DETALHE CONECTOR DA PEÇA
PART CONNECTION DETAIL

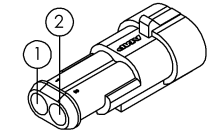

REF. AMP 282104-1
COD. MP 3320.1324-0

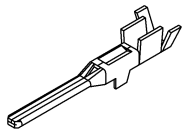

REF. AMP. 282109-1
COD. MP 3320.1339-8

Pino	Função
1	24 Vdc
2	GND

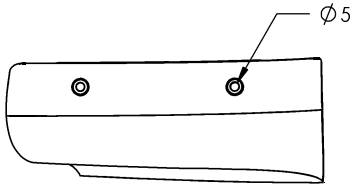

Tensão (V)	Corrente (mA)
18	38
21	38
24	38
27	38
30	38

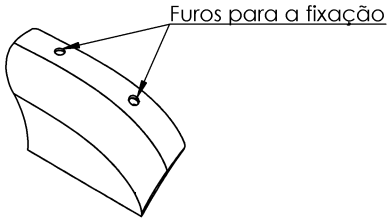

VISTA ISOMÉTRICA
ISOMETRIC VIEW
ESCALA 1:5

TENSÃO 24V
TENSION
TENSIÓN

SAE: CORRIGIR
SAE:
SAE:

ECE: R7.02
ECE:
ECE:

CLP MODELO DE CARROCERIA IDEALE
BODY MODEL CLP
CLP MODELO CARROCERÍA

FABRICANTE: CHINA
MANUFACTURER
FABRICANTE

POTÊNCIA 0,3W
POTENCY
POTENCIA

QUANTIDADE: 1,000
QUANTITY
CANTIDAD

POSICAO: TRASEIRA LD
POSITION
POSICIÓN

REFERENCIAS: 1233344
REFERENCES
REFERENCIAS

COR: VERMELHA
COLOR
COLOR.

LADO: DIREITO
SIDE
LADO

E M E: ELE_017
ENG. MATER. SPECIFICATION
ESPECIFICACIÓN MATERIAL INGENI

Tolerâncias quando não especificadas
sao conforme DIN ISO 2768-1 classe m = médio
Where not otherwise specified, tolerances are as in accordance with DIN ISO 2768-1 class m = medium

Dimensões longitudinais	0,5 – 3 ±0,1	3 – 6 ±0,1	6 – 30 ±0,2	30 – 120 ±0,3	120 – 400 ±0,5	400 – 1000 ±0,8	1000 – 2000 ±1,2	2000 – 4000 ±2
Chanfro e Raio	0,5 – 3 ±0,2	3 – 6 ±0,5	6 – 30 ±1	Grau e Minuto	até 10 ±1°	10 – 50 ±0° 30'	50 – 120 ±0° 20'	120 – 400 ±0° 10'	acima 400 ±0° 5'

ITEM	CODE	QTY

Marcopolo

Scale: 1:3
Date: 13/1/2015
View System:
Liquid weight(Kg): 0,200
Origin: 10008608
Version: AD
Denomination:

DELIMITADORA

MARKER LAMP

LUZ DE GALIBO

Project Office: ENO_MP10
Reviser by SAP WorkFlow: VIEW IN PLM SYSTEM
Drawer: REGISMEN
Use: Índia
Code: 10400020
Class: 000004