Number	Date	Modification	E	Owner
500000253149	07/10/2016			SERGIOME

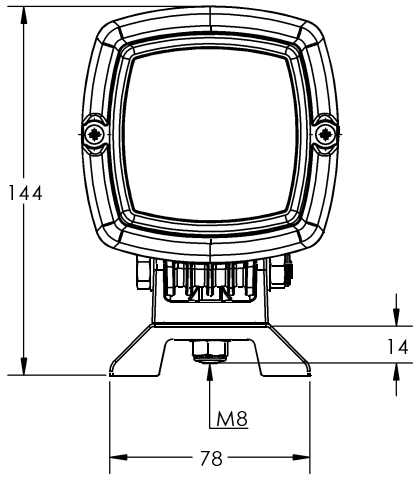

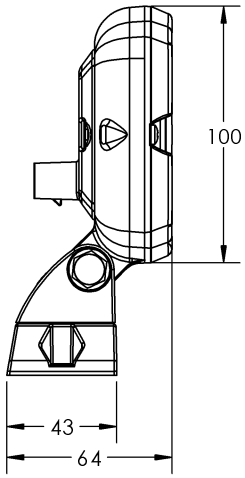

OBSERVACAO: FAROL_AUX_TRABALHO_C_LEDS
NOTE
OBSERVACION

FABRICANTE: BRASLUX
MANUFACTURER
FABRICANTE

POTÊNCIA 2,5W
POTENCY
POTENCIA

VEDACAO: TEM
SEALING
SELLAMIENTO

TENSAO DE TRABALHO: 9V_A_32V
VOLTAGE
VOLTAJE

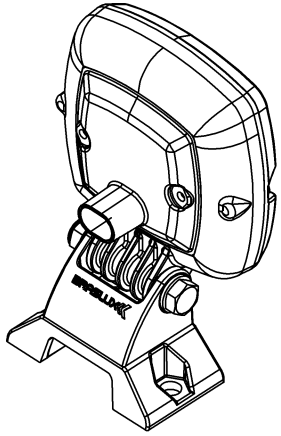

VISTA ISOMÉTRICA
ISOMETRIC VIEW

Tolerâncias guardo não especificadas
são conforme DIN ISO 2768-1 classe "c" = grosso
Where not otherwise specified, tolerances will be in accordance with DIN ISO 2768-1 class c = coarse

Dimensões Longitudinais	0,5 – 3 ± 0,2	3 – 6 ± 0,3	6 – 30 ± 0,5	30 – 120 ± 0,8	120 – 400 ± 1,2	400 – 1000 ± 2	1000 – 2000 ± 3	2000 – 4000 ± 4
Chanfro e Raio	0,5 – 3 ± 0,4	3 – 6 ± 1	6 – 30 ± 2	Grau e Minuto: até 10° ± 1° 30'	10 – 50 ± 1°	50 – 120 ± 0° 30'	120 – 400 ± 0° 15'	acima 400 ± 0° 10'

Marcopolo

Scale: 1:2	Date: 07/10/2016	Denomination: FAROL HEADLAMP FARO
View System:	Liquid weight(Kg): 1,000	
Origin:		
Version: AA		

Project Office: ENV_MP20
Reviser by SAP WorkFlow: VIEW IN PLM SYSTEM
Drawer: SERGIOME

Use: Volare V8L 4x4.

Code: 11011459

Class: 992016