Date	№		Modification 456/92	Request №	E	Drawer	Reviser
01.07.92	763/92	A	Redesenhado		1		
26.08.92	1147/92	B	Acresc. identif. do segredo		1	Marcos	
31.03.93	298\93	C	CHAVE TINHA SEGREDO SOMENTE NUM LADO		1	Carlos Santos	

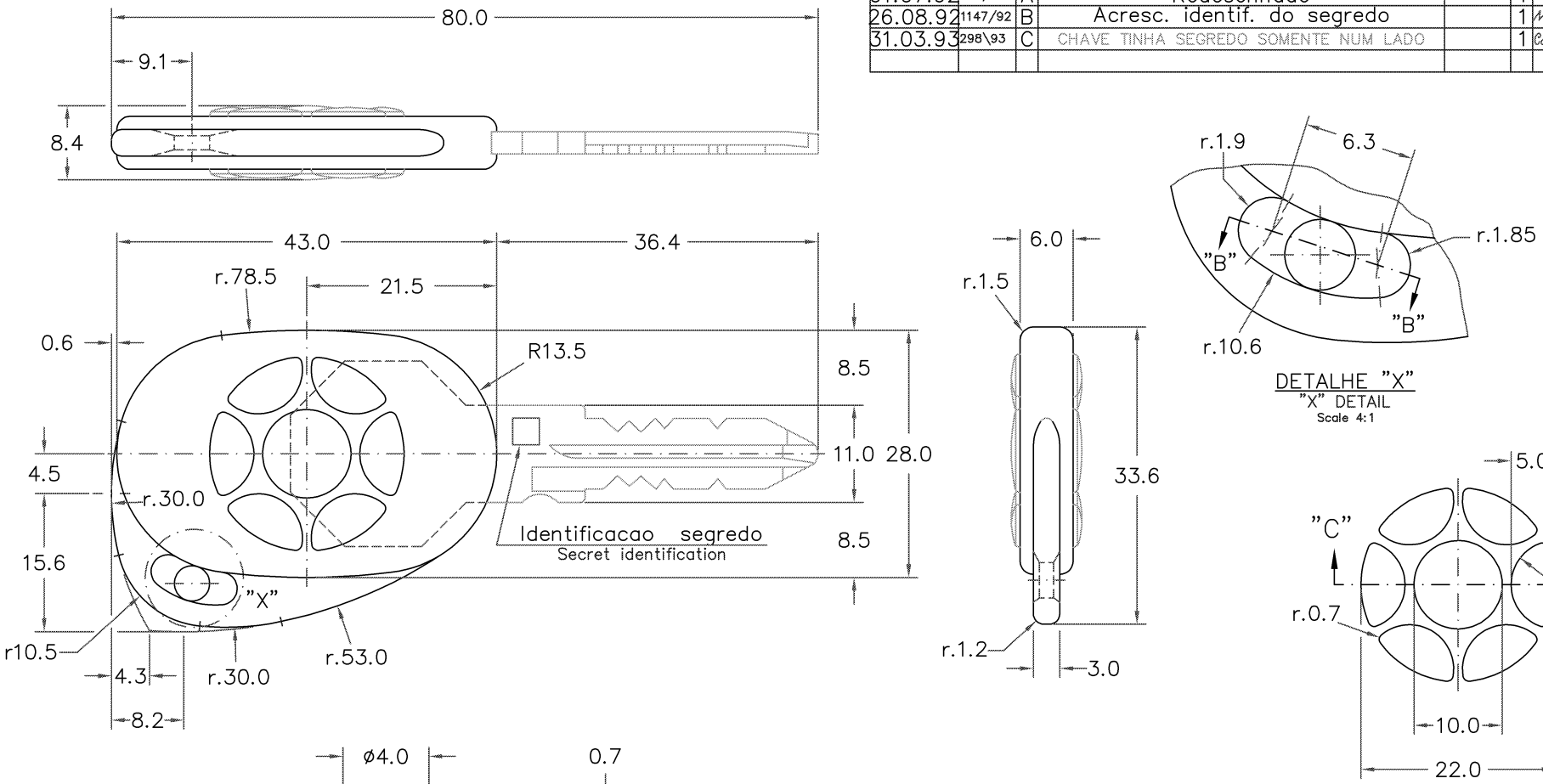

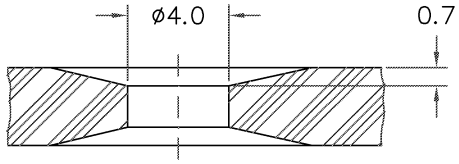

SECCAO "BB"
"BB" SECTION
Scale 5:1

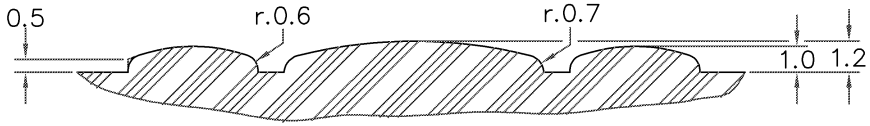

SECCAO "CC"
"CC" SECTION
Scale 5:1

MATERIAL: Polietileno baixa densidade
Low-density polyethylene
Cor preto
Color: Black

CODE	DESCRIPTION
27241119-2	TRINCO SEGREDO 4 LATCH SECRET 4
27241118-6	TRINCO SEGREDO 3 LATCH SECRET 3
27241117-0	TRINCO SEGREDO 2 LATCH SECRET 2
27241116-3	TRINCO SEGREDO 1 LATCH SECRET 1

Tolerâncias quando não especificadas são conforme DIN ISO 2768-1 classe m = média
Where not otherwise specified, tolerances are in accordance with DIN ISO 2768-1 class m = medium

Dimensões Longitudinais	0,5 – 3	3 – 6	6 – 30	30 – 120	120 – 400	400 – 1000	1000 – 2000	2000 – 4000
	± 0,1	±0,1	±0,2	±0,3	±0,5	±0,8	±1,2	±2
Chanfro e Raio	0,5 – 3	3 – 6	6 – 30	Grau e Minuto	até 10	10 – 50	50 – 120	120 – 400	acima 400
	±0,2	±0,5	±1	±1°	±1°	±0°30'	±0°20'	±0°10'	±0°5'

Marcopolo Caxias do Sul – RS BRAZIL	Surface Treatment:	Post: 6 3	Denomination: CHAVE MARCOPOLO	
	Date: 24.06.92			
Drawer: Marcos / Reviser / Approved	Use:		Scale: 2.0:1	Code: 27241116-3 27241119-2
			View System	Computer Aided Design