Number	Date	Modification	E	Owner
500000125790	15.5.13	ALTERADO QUANTIDADE DO ITEM 01		JEANMOLO

Colar adesivo (item 5) antes de envernizar a peça

Centralizar furo do suporte com furo da calota
Center support hole with hub cap hole.

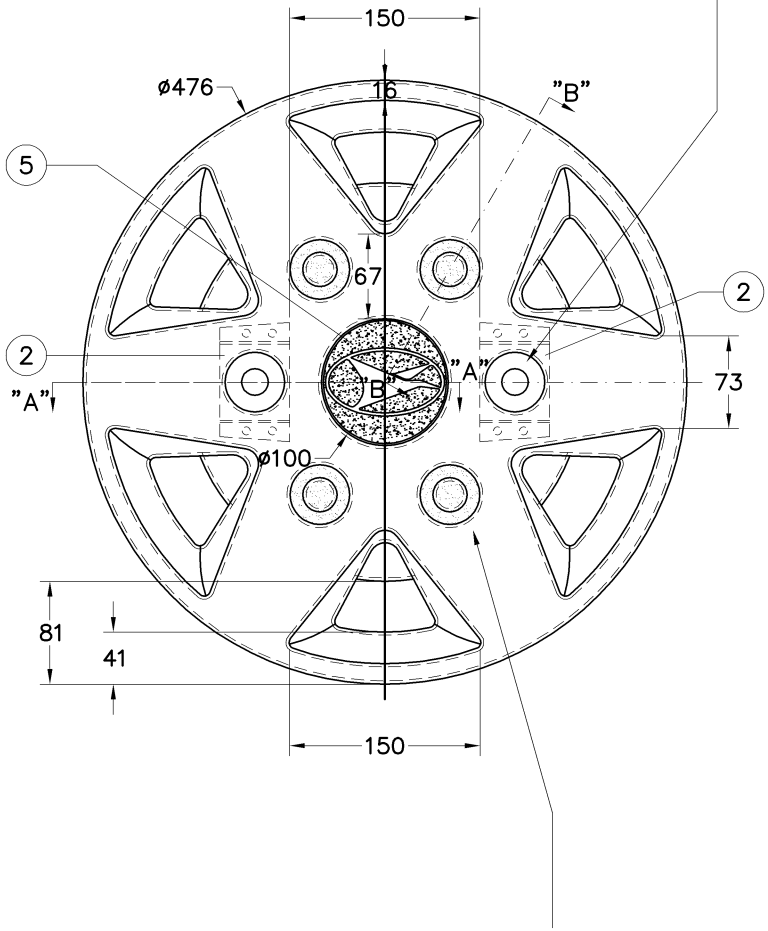

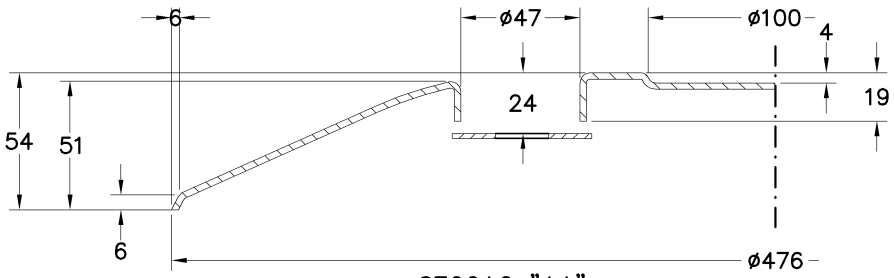

SECCAO "AA"
"AA" SECTION
Scale 1:2

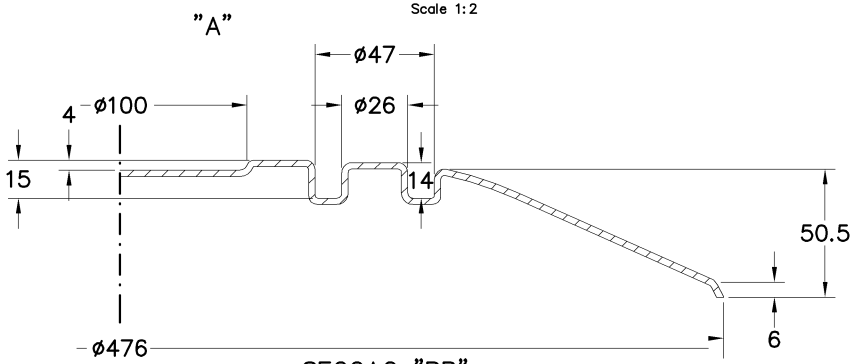

SECCAO "BB"
"BB" SECTION
Scale 1:2

Item	Code	Quantity
0005	46300045	1 UN
0004	98060062	0,004 KG
0003	98060061	0,012 KG
0002	46290072	2 UN
0001	10319416	1,153 KG

Pintar regiao indicada em preto fosco
Paint area indicated in dull black

Pintura de acabamento na cor aluminio
Opalescente com verniz codigo: 98270022
Aluminum Opalescent paint finish with verniz code 98270022

Classe de projeto: 113 volare geracao iii
Project class
Clase proyecto

Observacao: RODADO TRASEIRO
Note
Observacion

E m e: Plt_015
Eng. matek. specification
Especificacion material ingeni

Tolerâncias quando não especificadas são conforme DIN ISO 2768-1 classe m = média
Where not otherwise specified, tolerances will be in accordance with DIN ISO 2768-1 class m = medium

Dimensões Longitudinais	0,5 - 3 ± 0,1	3 - 6 ± 0,1	6 - 30 ± 0,2	30 - 120 ± 0,3	120 - 400 ± 0,5	400 - 1000 ± 0,8	1000 - 2000 ± 1,2	2000 - 4000 ± 2
Chanfro e Raio	0,5 - 3 ± 0,2	3 - 6 ± 0,5	6 - 30 ± 1	Grau e Minuto até ± 1°	10 - 50 ± 0°30'	50 - 120 ± 0°20'	120 - 400 ± 0°10'	acima 400 ± 0°5'

Marcopolo Caxias do Sul - RS BRAZIL	Scale: 1:4	Date: 15.5.13
View System:	Liquid weight (Kg): 1,153	Denomination: CALOTA / Hub cap / Taza de rueda
	Origin: 002	
	Version: AG	
Drawer: JEANMOLO / Reviser: VANESPAL / Approved: JEANMOLO	Use: Volare V6/V8/W8/W9	Code: 46330260 / Computer Aided Design
		Class: 463308