Number	Date	Modification	E	Owner
500000025061	24.4.09			ALANCOST
500000186202	10.3.15	Alt Diametro de 16 p/ 19mm.		ELDEROLI

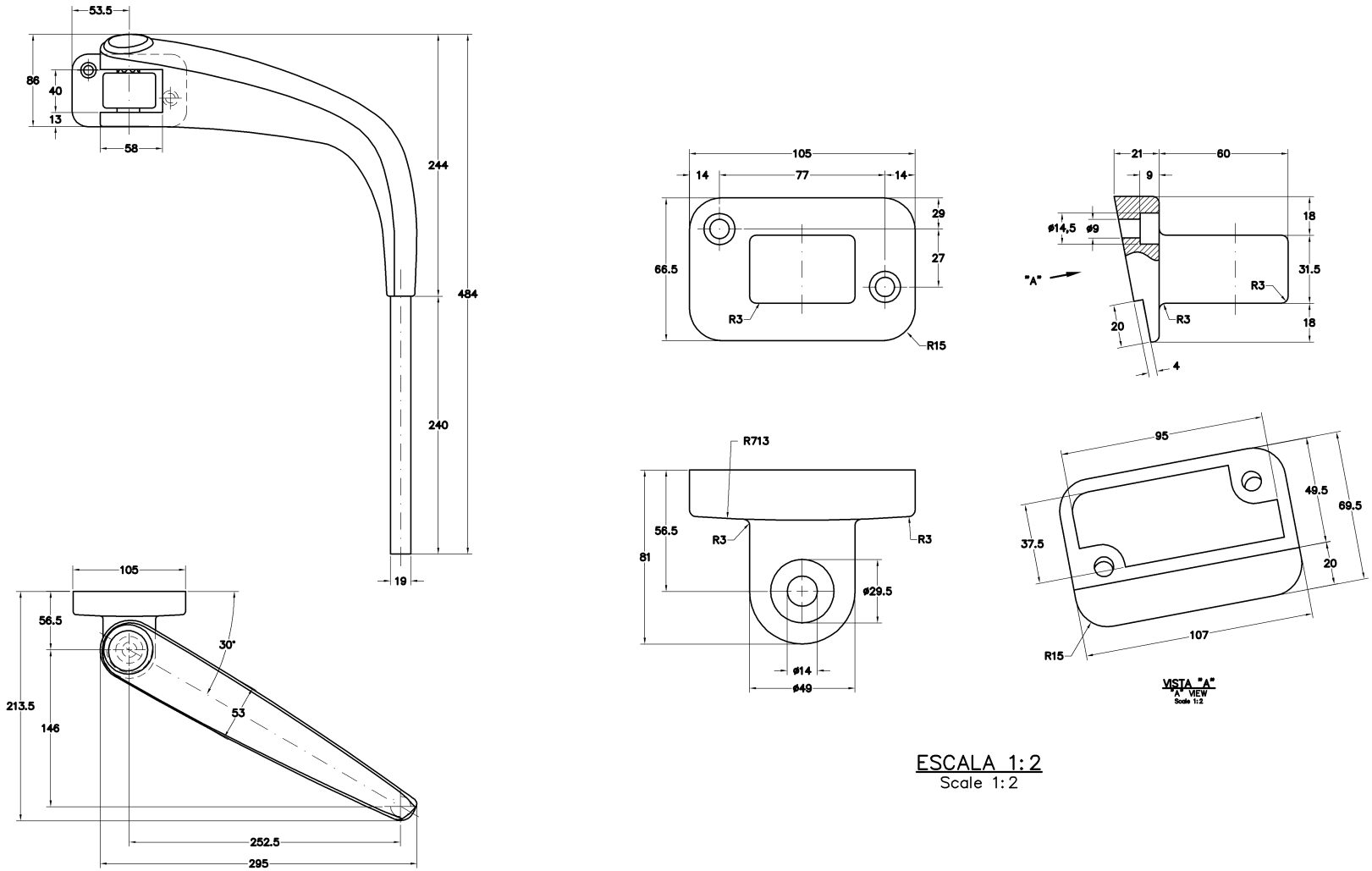

ESCALA 1:2
Scale 1:2

Tolerâncias quando não especificadas
são conforme DIN ISO 2768-1 classe m = média
Unless not otherwise specified, tolerances will be in accordance with DIN ISO 2768-1 class m = medium

Dimensões e Raio	0,5 - 3	3 - 6	6 - 30	30 - 120	120 - 400	400 - 1000	1000 - 2000	2000 - 4000
Longitudinais	± 0,1	± 0,1	± 0,2	± 0,3	± 0,5	± 0,8	± 1,2	± 2
Chanfro	0,5 - 3	3 - 6	6 - 30	Grau e Minuto	até 10	10 - 50	50 - 120	120 - 400	acima 400
	± 0,2	± 0,5	± 1	± 1°	± 0°30'	± 0°20'	± 0°10'	± 0°5'

Cor: Preto
Color
Color.

Lado: Direito
Side
Lado

Material: Aluminio
Material
Material

Espelho retrov exter rebatível Tem
Foldable exter rearview mirror
Espejo retrovisor ext abatible

Norma de encarroçamento Sptrans-SP
Body building standard
Norma de carrozamiento

Norma de encarroçamento Ece-Europa
Body building standard
Norma de carrozamiento

Norma de encarroçamento Conmetro
Body building standard
Norma de carrozamiento

Marcopolo

Scale: 1:4	Date: 10.3.15	Denomination: SUPORTE ESPELHO RETROVISOR EXTERNO External mirror support Soporte espejo externo
View System:	Liquid weight: 2,300	
Origin:		
Version: AC		
Project Office: ENV_MP20	Use: Volare VE C/Norma SPTRANS	Code: Computer Aided Design 10096295
Reviser SAP WorkFlow: View in PLM System		
Drawer: ELDEROLI		Class: 462926