Data	No.CI LAN	Ver	Modification	Request	E	Drawer
500000057580	22/10/2010		CODIGO NOVO			JOSEBRIT
500000061403	21/12/2010					MAURISIL

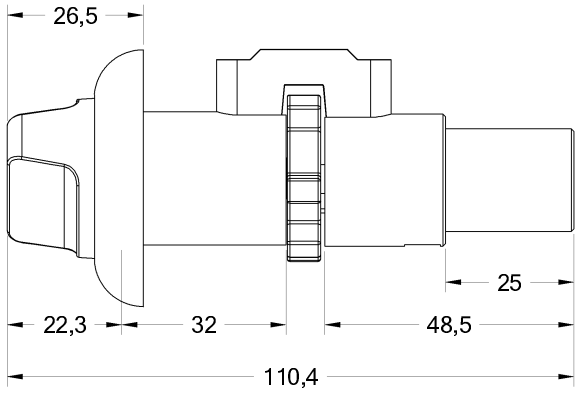

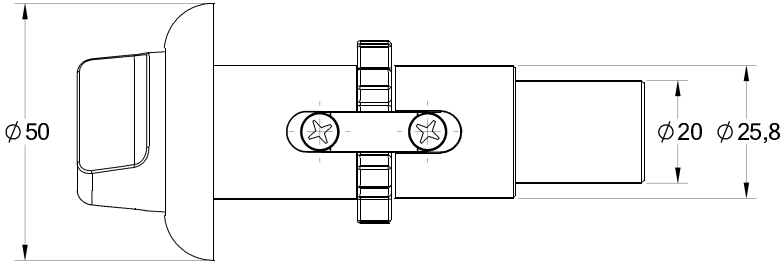

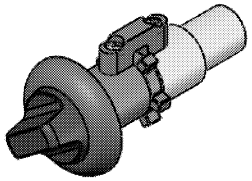

Tolerâncias quando não especificadas
são conforme DIN ISO 2768-1 classe m = médio
Where not otherwise specified, tolerances will be in accordance with DIN ISO 2768-1 class m = medium

Dimensões Longitudinais	0,5 - 3 ± 0,1	3 - 6 ± 0,1	6 - 30 ± 0,2	30 - 120 ± 0,3	120 - 400 ± 0,5	400 - 1000 ± 0,8	1000 - 2000 ± 1,2	2000 - 4000 ± 2
Chanfro e Raio	0,5 - 3 ± 0,2	3 - 6 ± 0,5	6 - 30 ± 1	Grau e Minuto	até 10 ± 1°	10 - 50 ± 0°30'	50 - 120 ± 0°20'	120 - 400 ± 0°10'	acima 400 ± 0°5'

Marcopolo
Caxias do Sul - RS
BRAZIL

View System

Drawer	Reviser	Approved
MAURISIL	JOSEBRIT	JOSEBRIT

Scale: 1:1
Date: 21/12/2010
Liquid weight(Kg): 0,337
Origin: 99090124
Version: AB

Denomination:

MIOLO TRINCO FECHADURAS

LOCK LATCH HOLE

MEOLLO PICAPORTE CERRADURA

Use: Portas Volare Fly - 01 cj.

Code: 10279669

Class: 990907