Number	Date	Modification	E	Owner
500000539336	18/05/2021			LUCABRAN

Technical Especifications	
FUNÇÕES	**Posição**
TENSÃO	9-32Vdc
POTÊNCIA/CORRENTE SIDE MARKER	0,48W / 20mA
RESISTÊNCIA U.V	1500h - Lente 250h - Carcaça
RESISTÊNCIA NÉVOA SALINA	500h
GRAU DE PROTEÇÃO DA PEÇA	IP6K7
TORQUE DE FIXAÇÃO NOMINAL	1 N.m
TORQUE FIXAÇÃO MÁXIMO	1,5 N.m
TEMPERATURA DE OPERAÇÃO	-40°c à 55°C
EME	ELE098_03 ELE043_09
HOMOLOGAÇÃO	ECE

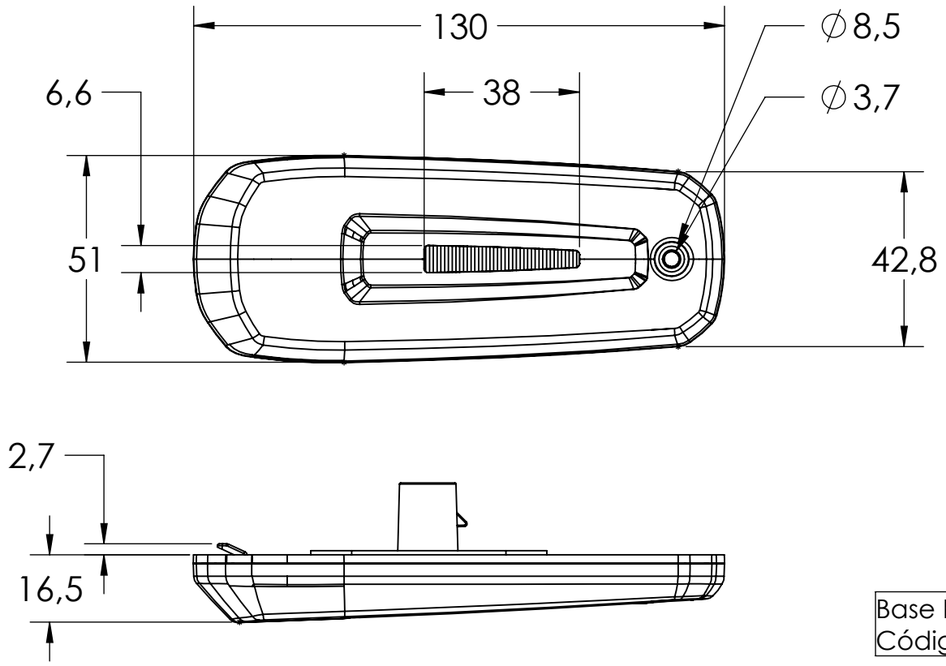

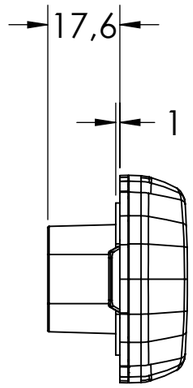

Base Fornecida com a sinaleira
Código MP Reposição: 11850036

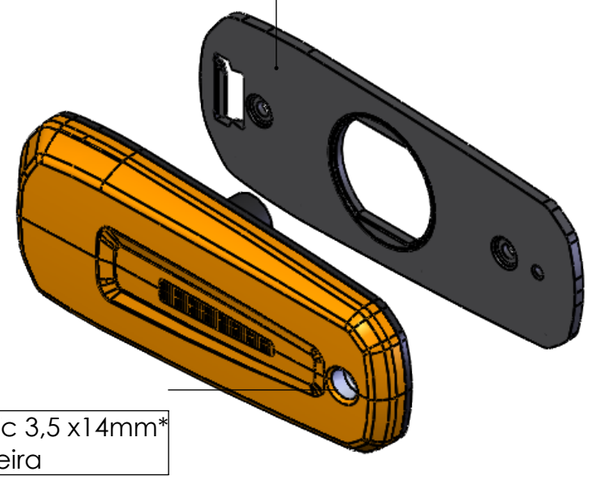

Parafuso Mitoplastic 3,5 x14mm*
*Acompanha Sinaleira

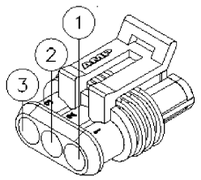

REF. AMP 282087-1
COD. MP 9920.0266-2

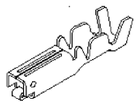

REF. AMP 282110-1
COD. MP 3320.1338-1

REF. AMP. 281934-2
COD. MP 3320.1340-6

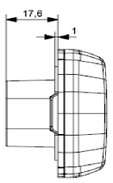

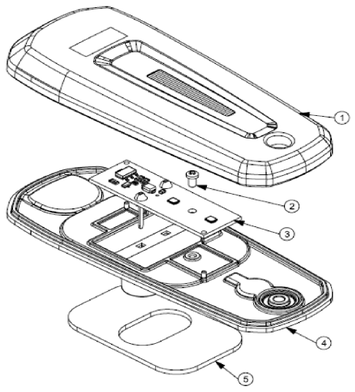

PINO	FUNÇÃO
1	GND (-)
2	NC
3	SIDE MARKER (POSIÇÃO)

ITEM	DESCRIÇÃO	MATERIAL	QTD
5	VEDAÇÃO PVC CONECTOR 2mm	PVC	1
4	CARCAÇA LANT SIDE MARKER 167	ABS PRETO	1
3	PLACA 2 LED BRANCO 3000 K CSEL 12/24V	-	1
2	PARAF. MITO PAN 2,5 X 5mm	ZB	1
1	LENTE LANT SIDE MARKER 167 ÂMBAR	PMMA ÂMBAR	1

ECE: TEM
ECE:
ECE:

MODELO LUMINARIA: LEDS
LUMINARY MODEL:
MODELO LUMINARIA:

LADO: INDIFERENTE
SIDE
LADO

LUZ DE PISCA: NAO_TEM
TURN SIGNAL LAMP
LUZ INDICADORA DE DIRECCION

LUZ DE POSICAO: TEM
POSITIONING HEADLAMP
LUZ DE POSICION

CARACTERISTICA DE SEGURANÇA
SAFETY CHARACTERISTIC

( ) COTA EIXO DE REFERÊNCIA
REFERENCE AXIS DIMENSION

C CARACTERISTICA CRÍTICA
CRITICAL CHARACTERISTIC

Tolerâncias quando não especificadas
são conforme DIN ISO 2768-1 classe ou = grossa

Dimensões Longitudinais	0,5 = 3 ±0,2	3 = 6 ±0,5	6 = 30 ±0,8	30 = 120 ±0,8	120 = 400 ±0,8	400 = 1000 ±0,8	1000 = 2000 ±3,2	2000 = 4000 ±8
Ângulo e Raio	0,5 ±0,2	3 = 6 ±0,5	6 = 30 ±2	Grau e Minuto até 10 ±1° 30'	10 = 50 ±0° 30'	50 = 120 ±0° 30'	120 = 400 ±0° 15'	acima 400 ±0° 50'

Marcopolo

Scale: 1:1.5	Date: 19/05/2021	Denomination: LANTERNA LATERAL SIDE LANTERN LINTERNA LATERAL	
View System:	Liquid weight(Kg): 0,121		
Origin: 10008544			
Version: AA			
Project Office: ENO_MP10	Use: Projeto Elite	Code: 11549436	
Reviser by SAP WorkFlow: VIEW IN PLM SYSTEM			
Drawer: LUCABRAN		Class: 086601	