Number	Date	Modification	E	Owner
500000317345	24/01/2018			MAURICPE
500000535556	09/04/2021	ACRESC. IT 18 E 19	I	PEDROSAR

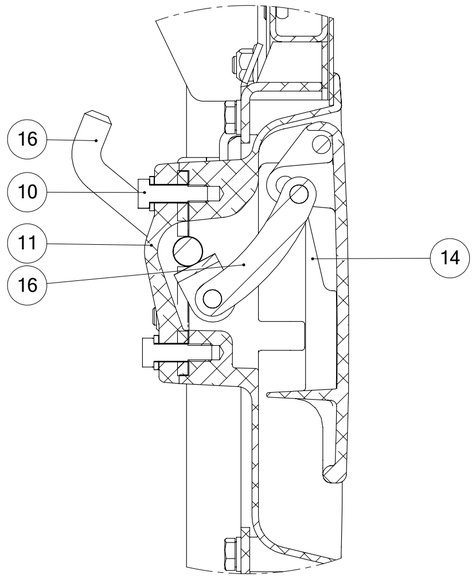

DETALHE "B"
"B" DETAIL
Scale 1:1.5

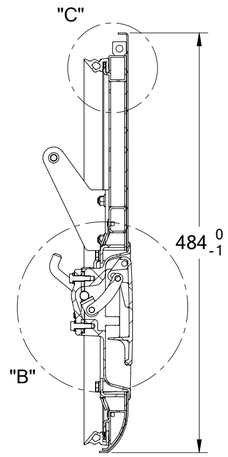

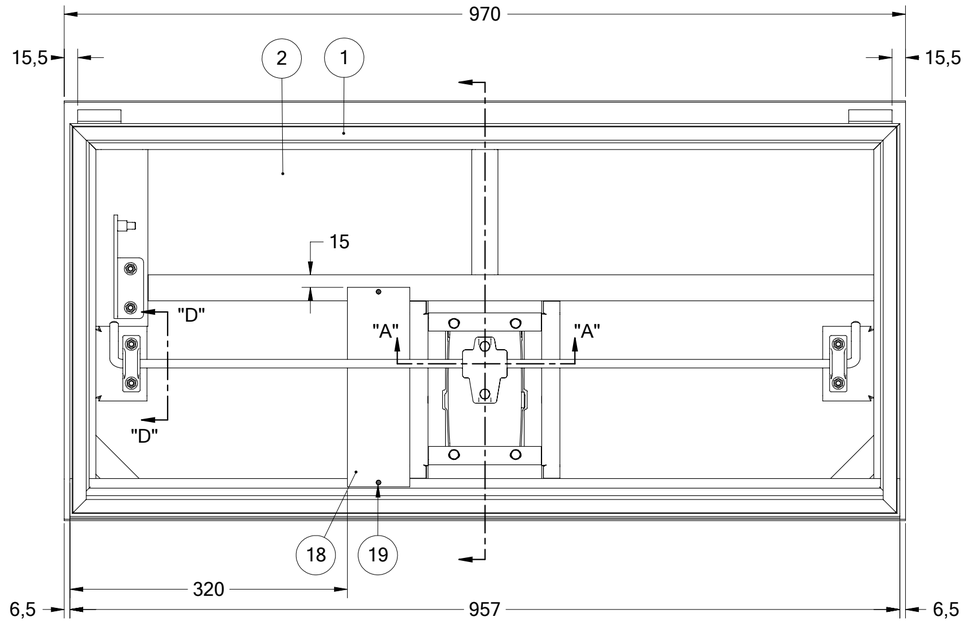

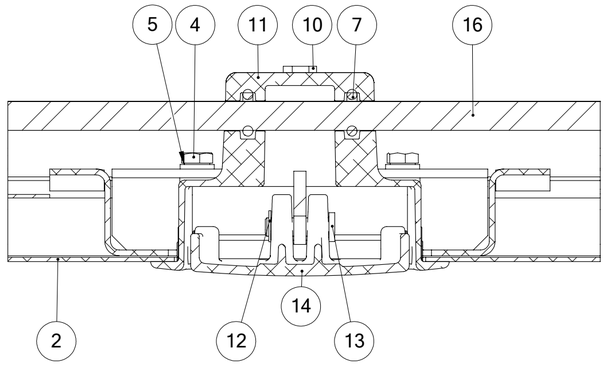

CORTE "AA"
"AA" CROSS SECTION
Scale 1:1.5

NORMA DE ENCARROÇAMENTO NAO_TEM
BODY BUILDING STANDARD
NORMA DE CARROZAMIENTO

TRATAMENTO SUPERFICIAL: NAO_TEM
SURFACE TREATMENT
TRATAMIENTO SUPERFICIAL

TRATAMENTO FILHOS: 04
SON TREATMENT
TRATAMIENTO HIJOS

REVESTIMENTO EXTERNO: ALUMINIO_CROMATIZADO
EXTERNAL REVETMENT
REVESTIMIENTO EXTERNO

LARGURA ESTRUT. PORTINHOLA: 1267,000
HINGED DOOR STRUCTURE WIDTH
ANCHURA ESTRUCTURA PORTEZUELA

ALTURA ESTRUT. PORTINHOLA: 422,000
HINGED DOOR STRUCTURE HEIGHT
ALTURA ESTRUCTURA PORTEZUELA

VAO LARGURA PORTINHOLA: 1070,000
HINGED DOOR WIDTH OPENING
ABERTURA ANCHURA PORTEZUELA

VAO ALTURA PORTINHOLA: 440,000
HINGED DOOR HEIGHT OPENING
ABERTURA ALTURA PORTEZUELA

BATENTE INFERIOR PORTINHOLA: NAO_TEM
HINGED DOOR LOWER JAMB
BATIENTE INFERIOR PORTEZUELA

VEDACAO PORTINHOLA: COM
HINGED DOOR SEALING
SELLAMIENTO PORTEZUELA

REVESTIM. INTERNO PORTINHOLA: SEM
HINGED DOOR INTERNAL REVETMENT
REVESTIMIENTO INTERNO PORTEZUE

POSICAO FECHADURA PORTINHOLA: CENTRAL
HINGED DOOR LOCK POSITIONING
POSICION CERRADURA PORTEZUELA

CHAVE PORTINHOLA: COM
HINGED DOOR KEY
LLAVE PORTEZUELA

FECHADURA PORTINHOLA: TRINCO(VARAO)
HINGED DOOR LOCK
CERRADURA PORTEZUELA

FORMA PORTINHOLA: LISA
HINGED DOOR FORM
FORMA PORTEZUELA

MONT. NO CARRO PORTINHOLA: LADO_ESQUERDO
HINGED DOOR ASSEMBLY ON THE CA
MONTAJE PORTEZUELA EN EL COCHE

DOBRADICA PORTINHOLA: PINADA_EXTERNA
HINGED DOOR HINGE
BISAGRA PORTEZUELA

ESTRUTURA PORTINHOLA: PERFIL_ALUMINIO
HINGED DOOR STRUCTURE
ESTRUCTURA PORTEZUELA

SUSTENTACAO PORTINHOLA: DOBRADICA
HINGED DOOR UPHOLDING
SUSTENTACION PORTEZUELA

SAIA: 600
SKIRT
FALDON

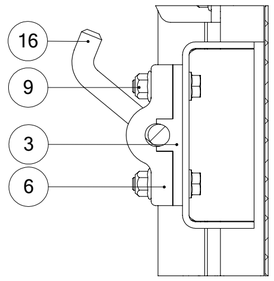

CORTE "DD"
"DD" CROSS SECTION
Scale 1:2

REGIÃO COLADA COM ADESIVO ACRÍLICO
AREA FOR GLUE WITH ACRYLIC ADHESIVE
E CENTRO COM SELANTE PU
AND CENTER WITH PU SEALANT
EXCEÇÕES SERÃO INFORMADAS
EXCEPTIONS WILL BE REPORTED
EM DESCRITIVOS OPERÁCIONAIS
IN PROCESS SHEET

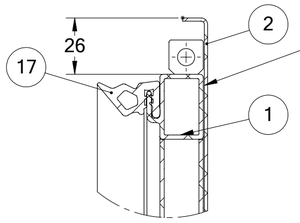

DETALHE "C"
"C" DETAIL
Scale 1:2

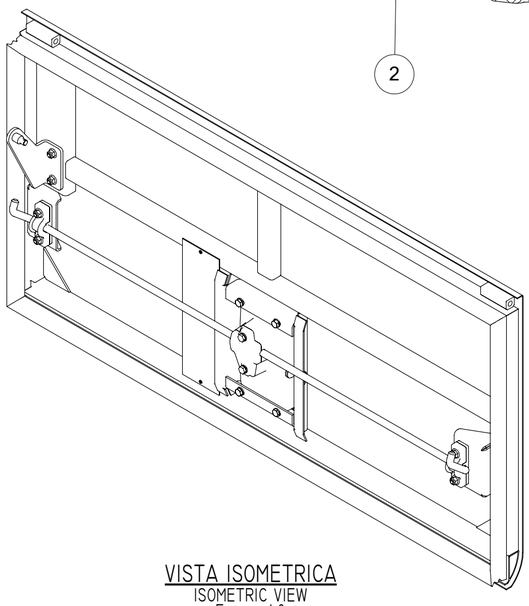

VISTA ISOMETRICA
ISOMETRIC VIEW
ESCALA 1:8

ITEM	CODE	QTY
0019	BZ1009	2 UN
0018	11835824	1 UN
0017	98130422	2,780 M
0016	1079207T	1 UN
0015	50334453	1 UN
0014	50316459	1 UN
0013	50335323	1 UN
0012	99040170	1 UN
0011	50315764	1 UN
0010	99010020	2 UN
0009	99020074	6 UN
0008	50322104	1 UN
0007	99050165	2 UN
0006	50312807	2 UN
0005	BZ194	6 UN
0004	99010015	4 UN
0003	50312808	2 UN
0002	11224125	1 UN
0001	11224175	1 UN

Tolerâncias quando não especificadas
são conforme DIN ISO 2768-1 classe c = grosso
Where not otherwise specified, tolerances will be in accordance with DIN ISO 2768-1 class c = coarse

Dimensões Longitudinais	0,5 - 3 ± 0,2	3 - 6 ± 0,3	6 - 30 ± 0,5	30 - 120 ± 0,8	120 - 400 ± 1,2	400 - 1000 ± 2	1000 - 2000 ± 3	2000 - 4000 ± 4
Chanfro Raio	0,5 - 3 ± 0,4	3 - 6 ± 1	6 - 30 ± 2	Grau Minuto	até 10 ± 1°30'	10 - 50 ± 1°	50 - 120 ± 0°30'	120 - 400 ± 0°15'	acima 400 ± 0°10'

Scale: 1:5
Date: 13/04/2021
View System:
Liquid weight(Kg): 7,054
Origin: 11172348
Version: AB

Denomination:
CONJUNTO PORTINHOLA CAIXA BATERIA
BATTERY BOX HINGED DOOR ASSEMBLY
CONJUNTO PORTEZUELA CAJA BATERIA

Project Office: ENO_MP10
Reviser by SAP WorkFlow: VIEW IN PLM SYSTEM
Drawer: PEDROSAR
Use:
Code: 11224106
Class: 503106