Number	Date	Modification	E	Owner
500000038254	26.11.09			JANAINVE

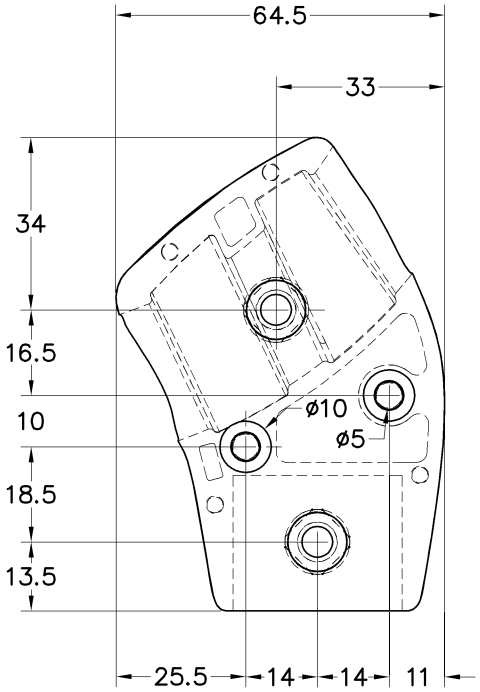

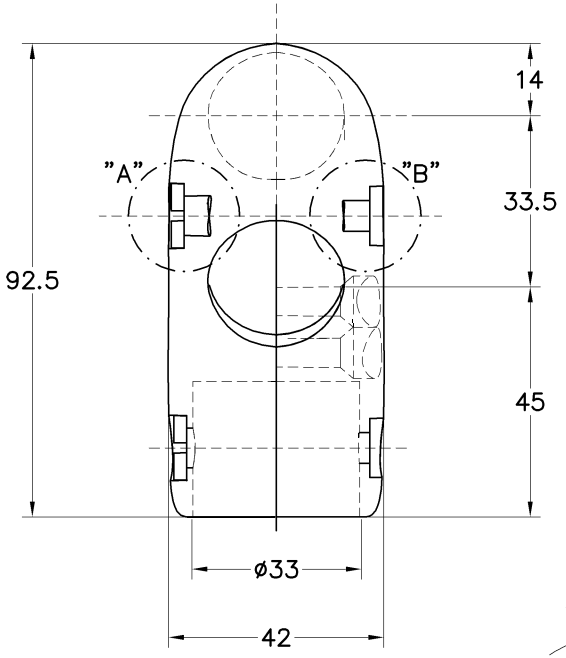

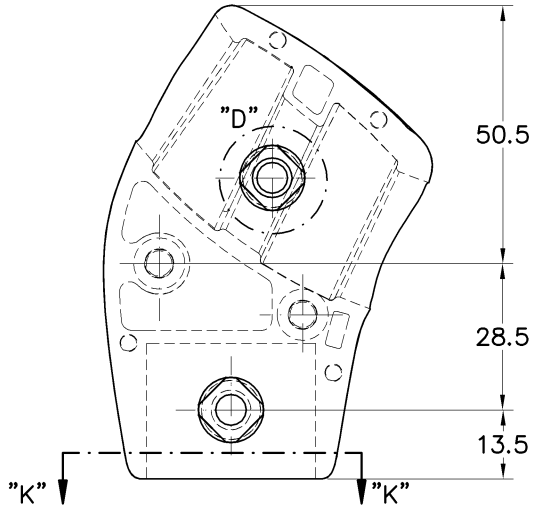

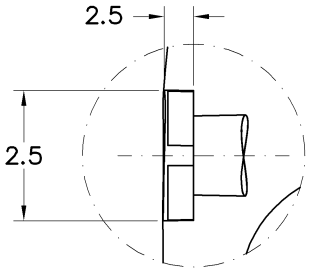

DETALHE "A"
"A" DETAIL
Scale 2:1

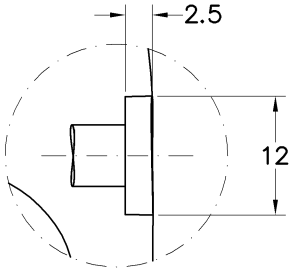

DETALHE "B"
"B" DETAIL
Scale 2:1

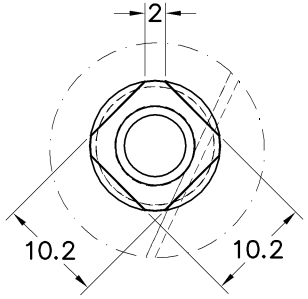

DETALHE "D"
"D" DETAIL
Scale 2:1

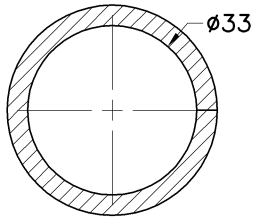

CORTE "KK"
"KK" CROSS SECTION
Scale 1:1

Tolerâncias quando não especificadas
são conforme DIN ISO 2768-1 classe m = média
Where not otherwise specified, tolerances will be in accordance with DIN ISO 2768-1 class m = medium

Dimensões	0,5 - 3	3 - 6	6 - 30	30 - 120	120 - 400	400 - 1000	1000 - 2000	2000 - 4000
Longitudinais	± 0,1	± 0,1	± 0,2	± 0,3	± 0,5	± 0,8	± 1,2	± 2
Chanfro e Raio	0,5 - 3	3 - 6	6 - 30	Grau até 10 e Minuto ± 1°	10 - 50 ± 0°30'	50 - 120 ± 0°20'	120 - 400 ± 0°10'	acima 400 ± 0°5'
	± 0,2	± 0,5	± 1					

Inserto: Tem
Insert:
Insertó:

Material: Polipropileno
Material
Material

Cor: Evo 2
Color
Color.

Tipo uniao plastica: Balaustre c pega-mão poltrona
Type of plastic joint
Tipo union plastica

Marcopolo
Caxias do Sul - RS
BRAZIL

View System:

Drawer	Reviser	Approved
JANAINVE	JANAINVE	JANAINVE

Scale:	Date:	Denomination:
1:1	26.11.09	UNIAO PLASTICA Plastic joint Union plastica
Liquid weight (Kg): 1,000		
Origin:		
Version: AA		

Use:

Code: Computer Aided Design
10192831
Class: 133388