N°	SEC	DATA / DATE	ATP	ECN	DESCRIÇÃO / DESCRITION	REVISOR ECN
1		03/06/2024		500000742453	Atualização gráfica	ROBERFER

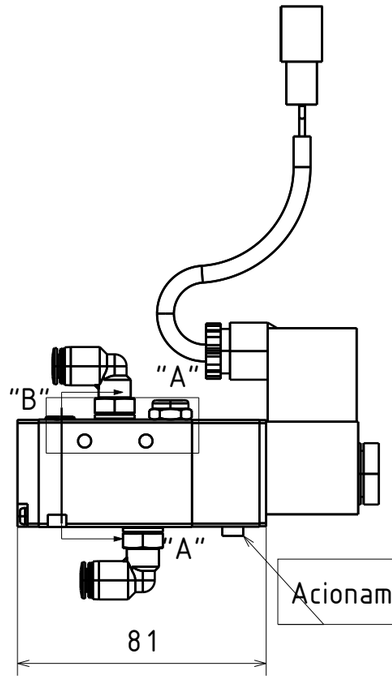

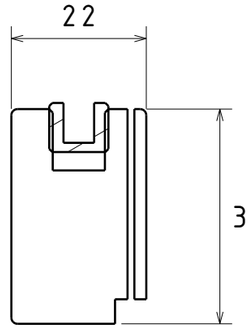

SECCAO "AA"
"AA" Section

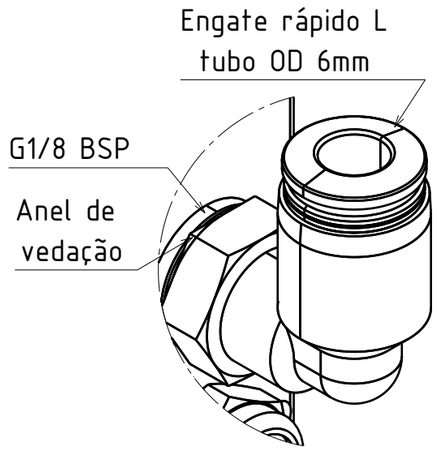

Detalhe "D"
"D" Detail

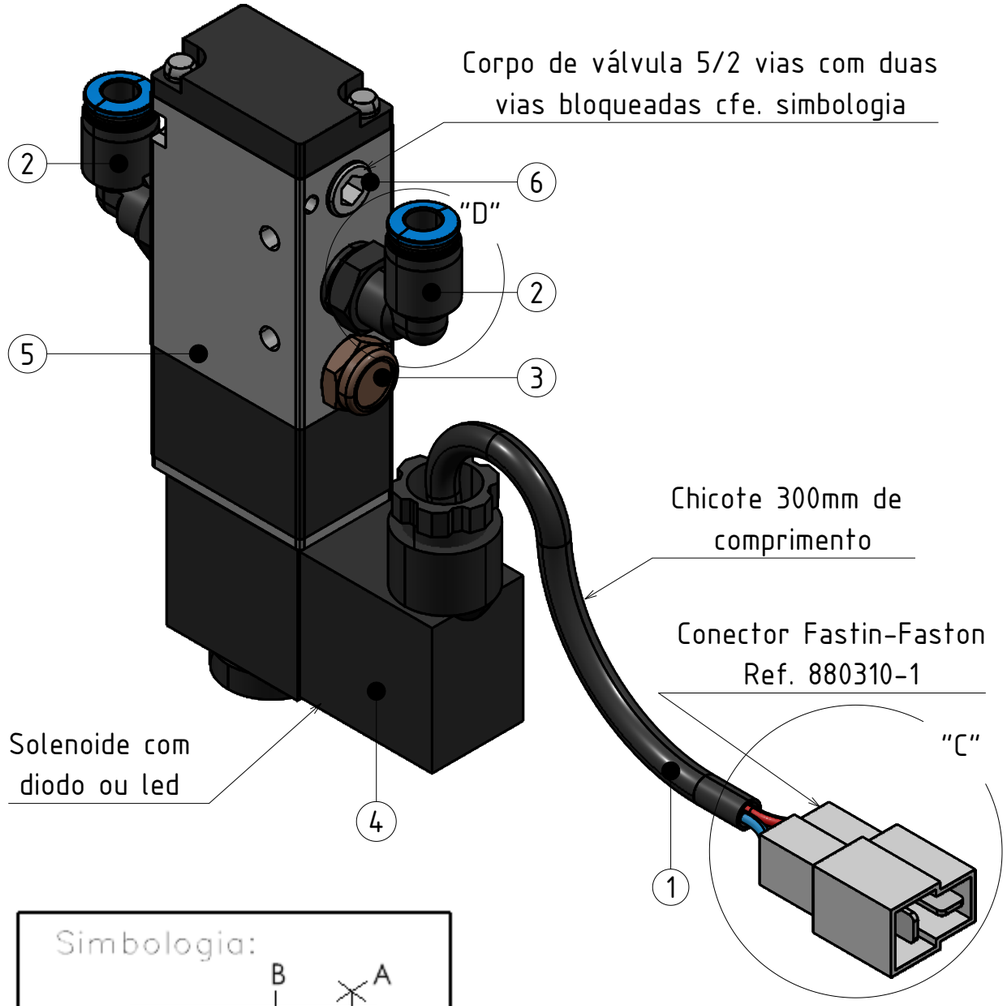

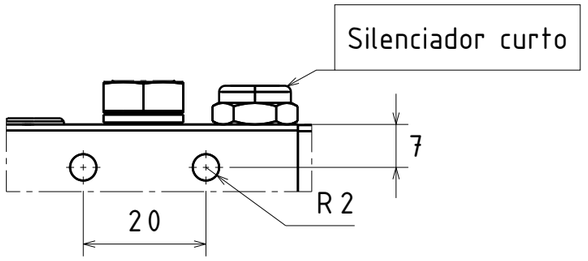

Detalhe "B"
"B" Detail

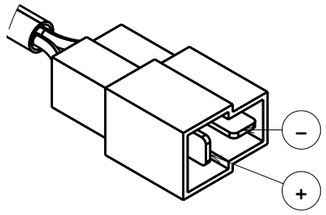

Detalhe "C"
"C" Detail

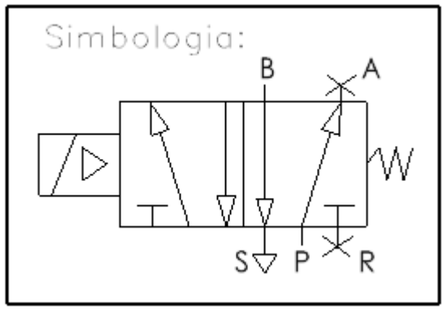

Tensao de trabalho: 24_VOLTS
Voltage
Voltaje

Rosca: 1/4IN_BSP
Thread
Rosca

Pressao: 10,000
Pressure
Presion

Numero de vias: 3,000
Number of ways
Numero de vias

Norma: ASTM
Norm
Norma

Conexões/válvulas pneumáticas PLASTICAS
Neumatic conection/valve
Conexión/valvula neumática

Acionamento ELETROPNEUMATICO
Operation
Accionamiento

CARACTERÍSTICAS TÉCNICAS
Descrição: Válvula 3/2VIAS NF com solenóide - 24VCC
Conexões corpo da válvula: roscas 1/8 BSP
Conexões engates rápidos: 1/8 BSP com o-ring x tubo 6mm
Faixa de Temperatura: -5°C a 60°C
Pressão máx. de Trabalho: 10kgf/cm²
Faixa tensão de trabalho : 18 a 32 V
Conector Fastin Faston 6.3mm
Deverá possuir acionamento auxiliar mecânico.
Resistente a óleo: IRM 903/ASTM 1/ASTM 3
Vedação resistente a inchamento por água
Pressão de trabalho positiva.

ITEM	CODE	QTY
0006	12986513	2 UN
0005	12986306	1 UN
0004	12986511	1 UN
0003	12986512	1 UN
0002	12986385	2 UN
0001	12986509	1 UN

Mercopolo	Descrição / Description: Válvula (Valve)	Versão SAP / Version SAP: AG	Código SAP / SAP Code: 11703095
Obs.:		Peso / Weight (kg): 0,671	Classe / Class: CP7913M21001
	Formato: A3 / Escala / Scale: 1:5	Numero de folhas / Number of sheets: 1/1	Código SAP simetria / SAP Code Simetry:
Change Action: 60705368-00039352	CAD-System: 3dexperience R23 FD.03	Norma e tolerância / Norm and tolerance: DIN 2768-1 -Media	Codigo origem / Origem code: 11703098
Engenheiro(a) / Engineer:	Projetista / Designer: ROBERFER / Aprovador / Approver: EVERBROL	Departamento / Department:	Primeira versão / First version: 25/04/2024

Tabela 3 - Tolerâncias Angulares - Graus (Intervalos em mm)

DIN 2768-1 Grau precisão	Até 10mm	Acima de 10 até 50mm	Acima de 50 até 120mm	Acima de 120 até 400mm	Acima de 400mm
M MÉDIO	±1°	±0°30'	±0°20'	±0°10'	±0°5'
G GROSSO	±1°30'	±1°	±0°30'	±0°15'	±0°10'

Tabela 2 - Tolerâncias Raios e Chanfros - mm

DIN 2768-1 Grau precisão	De 0,5 até 5mm	De 3 até 6mm	Acima de 6mm
M MÉDIO	±0,2	±0,5	±1
G GROSSO	±0,4	±1	±2

Tabela 1 - Tolerâncias Lineares - mm (raios externos e altura de chanfros, ver tabela 2)

DIN 2768-1 Grau precisão	De 0,5 até 5mm	De 3 até 6mm	De 6 até 30mm	De 30 até 120mm	De 120 até 400mm	De 400 até 1000mm	De 1000 até 2000mm	De 2000 até 4000mm
M MÉDIO	±0,1	±0,1	±0,2	±0,3	±0,5	±0,8	±1,2	±2
G GROSSO	±0,2	±0,3	±0,5	±0,8	±1,2	±2	±3	±4

Layout: V1.21/06/2023 ( ) Cota de referencia. Reference dimension. C Caracteristica critica. Critical feature. S Caracteristica de Segurança. Security Feature. Proteger roscas e furos. Protect threads and holes.