N°	SEC	DATA / DATE	ATP	ECN	DESCRIÇÃO / DESCRITION	REVISOR ECN
1		27/09/2023		500000688333		ALANISCA
2		29/08/2024		500000763251	Corrigida a integração.	SCAN_BRUNASA

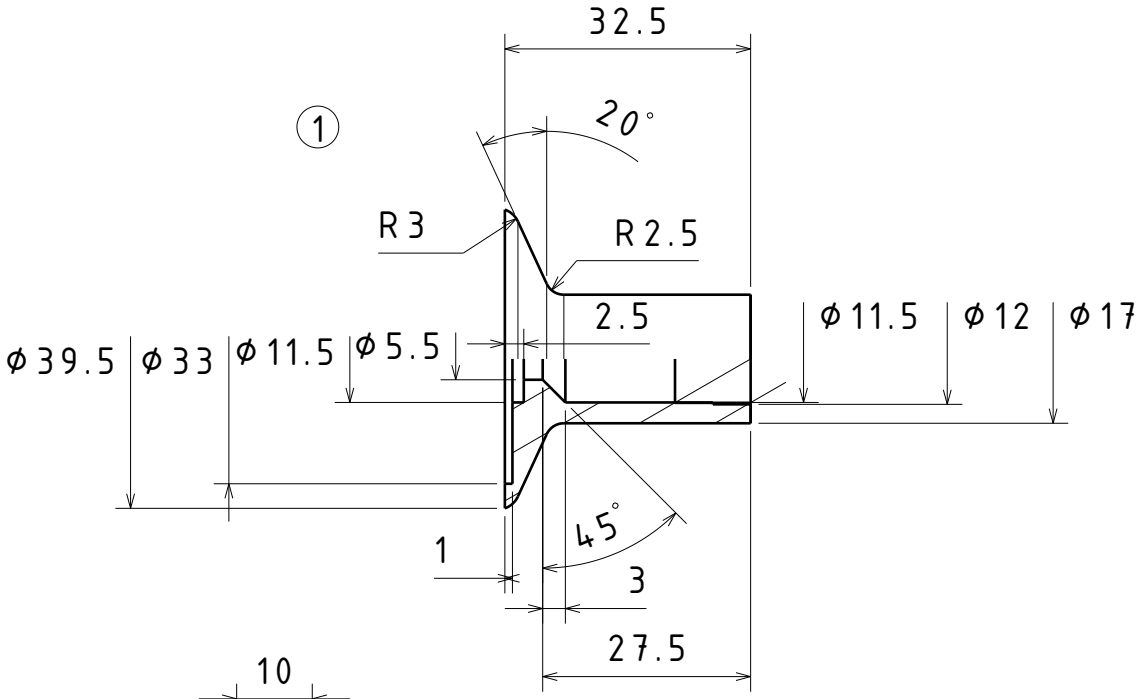

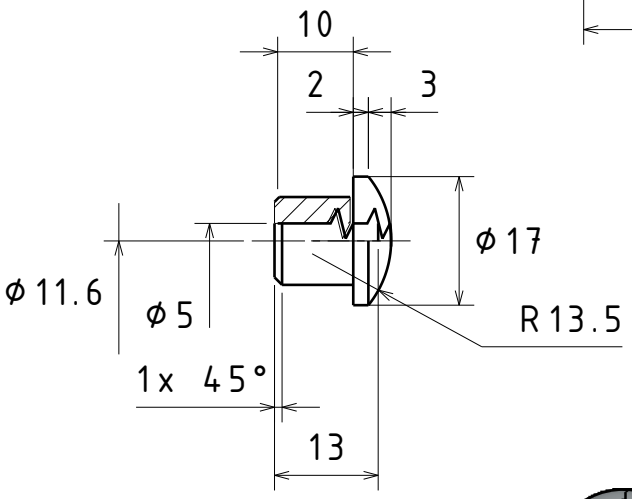

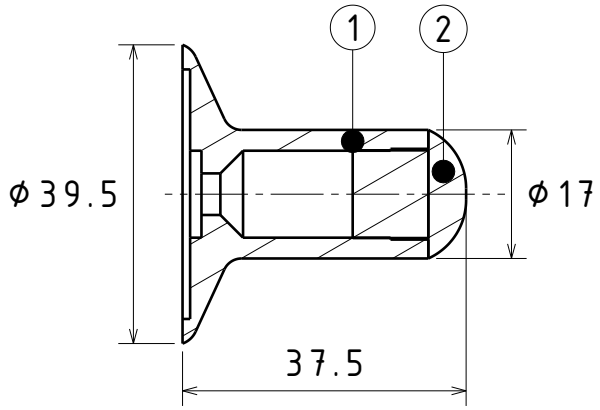

Cor: PRETO
Color
Color.

Material: POLIAMIDA_6,0
Material
Material

Comprimento: 39,500
Length
Largura

Comprimento: 39,500
Length
Longitud

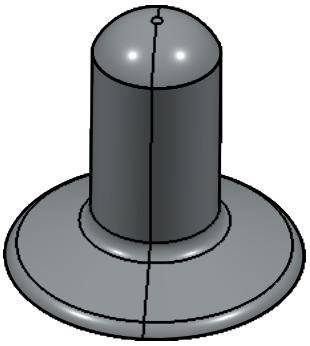

OBS:

Item 1 - 10847269
Item 2 - 10847280

Marcopolo	Descrição / Description: Eixo (Axle)		Versão SAP / Version SAP: AC	Código SAP / SAP Code: 98240003
Obs.:			Peso / Weight (kg): 0,010	Classe / Class: 212432
	Formato: A4	Escala / Scale: 1:1	Numero de folhas / Number of sheets: 1/1	Código SAP simetria / SAP Code Simetry:
Change Action: 60705368-00061237	CAD-System: 3dexperience R23 FD.03		Norma e tolerância / Norm and tolerance: DIN 2768-1 -Grossa	Codigo origem / Origem code:
Engenheiro(a) / Engineer:	Projetista / Designer: SCAN_BRUNASA	Aprovador / Approver: TALISSSI	Departamento / Department: Desenvolvimento	Primeira versão / First version: 27/09/2023

Tabela 3 - Tolerâncias Angulares - Graus (Intervalos em mm)

DIN 2768-1 Grau precisão	Até 10mm	Acima de 10 até 50mm	Acima de 50 até 120mm	Acima de 120 até 400mm	Acima de 400mm
M MÉDIO	±1°	±0°30'	±0°20'	±0°10'	±0°5'
G GROSSO	±1°30'	±1°	±0°30'	±0°15'	±0°10'

Tabela 2 - Tolerâncias Raios e Chanfros - mm

DIN 2768-1 Grau precisão	De 0,5 até 5mm	De 3 até 6mm	Acima de 6mm
M MÉDIO	±0,2	±0,5	±1
G GROSSO	±0,4	±1	±2

Tabela 1 - Tolerâncias Lineares - mm (raios externos e altura de chanfros, ver tabela 2)

DIN 2768-1 Grau precisão	De 0,5 até 5mm	De 3 até 6mm	De 6 até 30mm	De 30 até 120mm	De 120 até 400mm	De 400 até 1000mm	De 1000 até 2000mm	De 2000 até 4000mm
M MÉDIO	±0,1	±0,1	±0,2	±0,3	±0,5	±0,8	±1,2	±2
G GROSSO	±0,2	±0,3	±0,5	±0,8	±1,2	±2	±3	±4

Layout: V1.21/06/2023

( ) Cota de referencia. Reference dimension.
C Caracteristica critica. Critical feature.
S Caracteristica de Segurança. Security Feature.
Proteger roscas e furos. Protect threads and holes.