Data	No.CILAN	Ver	Modification	Request	E	Drawer
500000185192	02/03/2015		ALTERADO CONTORNO DO PINTURA VIDRO.			VLADEMTE

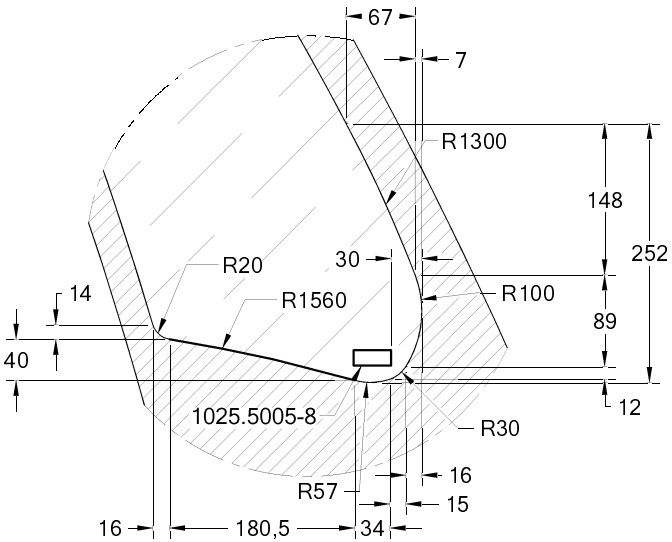

DETALHE "C"
"C" DETAIL
Scale 1:1

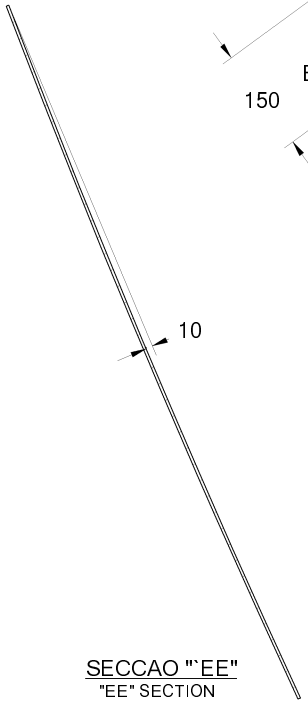

SECCAO "`EE"
"EE" SECTION
Scale 1:1

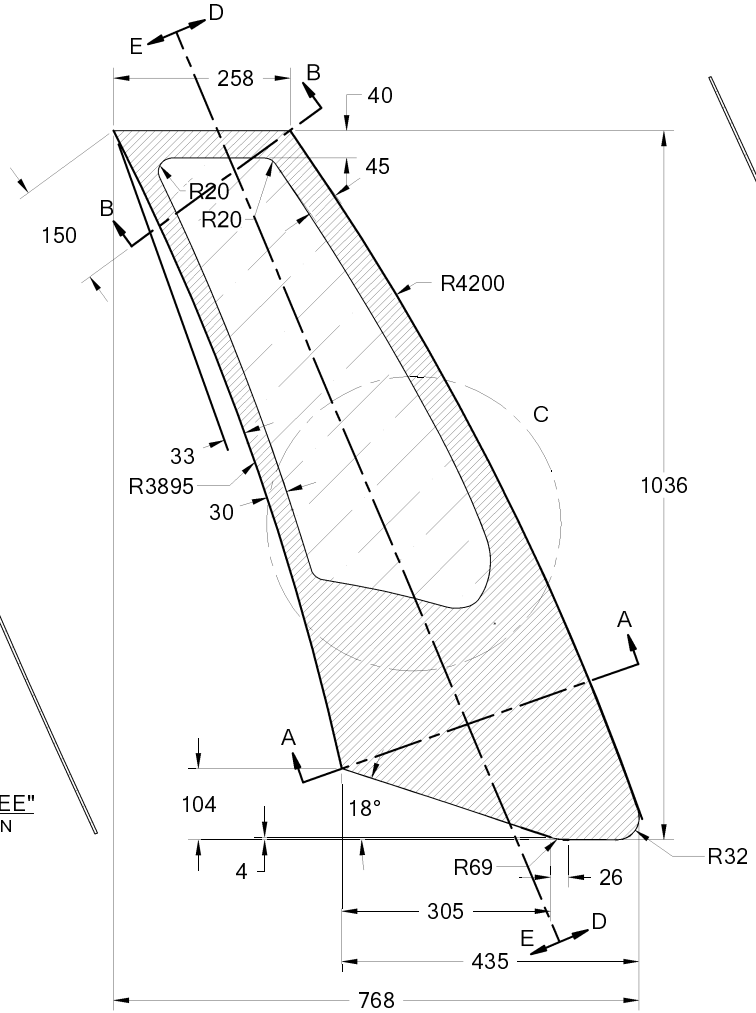

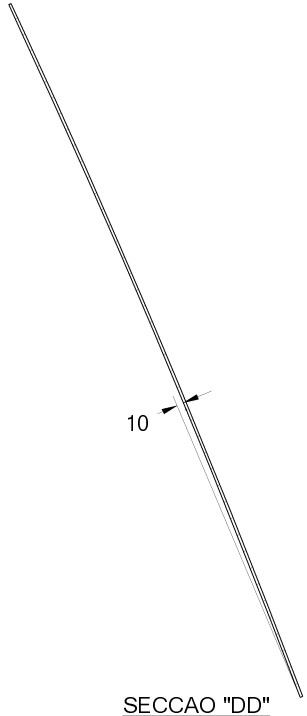

SECCAO "DD"
"DD" SECTION
Scale 1:1

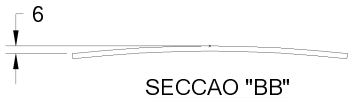

SECCAO "BB"
"BB" SECTION
Scale 1:1

SECCAO "AA"
"AA" SECTION
Scale 1:1

PERIMETRO: 2.849,290
PERIMETER
PERIMETRO

CODIGO LOGOTIPO: 10255005-8
LOGO CODE
CODIGO LOGOTIPO

QUANTIDADE DE FUROS: 0,000
HOLES QUANTITY
CANTIDAD DE PERFORACIONES

AREA: 0,790
AREA
AREA

TIPO VIDRO: TEMPERADO
TYPE OF GLASS
TIPO VIDRIO

PLANICIDADE: CURVO
FLATNESS
LLANURA

ACABAMENTO BORDA: LAPIDADO
EDGE FINISHING
ACABADO BORDE

UNIDADE DO FATOR DE CALCULO: M2
UNIT OF FACTOR FOR CALCULATION
UNIDAD DEL FACTOR DE CALCULO

FIXACAO VIDROS COLADOS
GLASS ATTACHMENT
FIJACION VIDRIO

COR: VERDE
COLOR
COLOR.

LADO: DIREITO
SIDE
LADO

E M E: VID_002
ENG. MATER. SPECIFICATION
ESPECIFICACION MATERIAL INGENI

COMPRIMENTO: 1.036,000
LENGTH
LARGURA

LARGURA: 435,000
WIDTH
ANCHURA

ESPESSURA: 4,000
THICKNESS
ESPESURA

Tolerância conforme NBR 9491/1986 tabela 10 ABNT
According to NBR 9491 - ABNT table 10

Marcopolo

Scale:	Date:	Denomination:
1:7.5	02/03/2015	VIDRO COLADO DIANTEIRO JANELAO MOTORISTA
View System:	Liquid weight(Kg): 3,359	VIDRIO ENCOLLADO DELANTERO VENTANA COND.
Origin: 24110012		VIDRIO ENCOLLADO DELANTERO VENTANA COND.
Version: AH		

Project Office: ENO_MP20
Reviser by SAP WorkFlow: VIEW IN PLM SYSTEM
Drawer: VLADEMTE
Use:
Code: 10390878
Class: 24101