Number	Date	Modification	E	Owner
500000605111	20/07/2022	ALTERADO CONF. SPP 10001827605		ALISSOBS

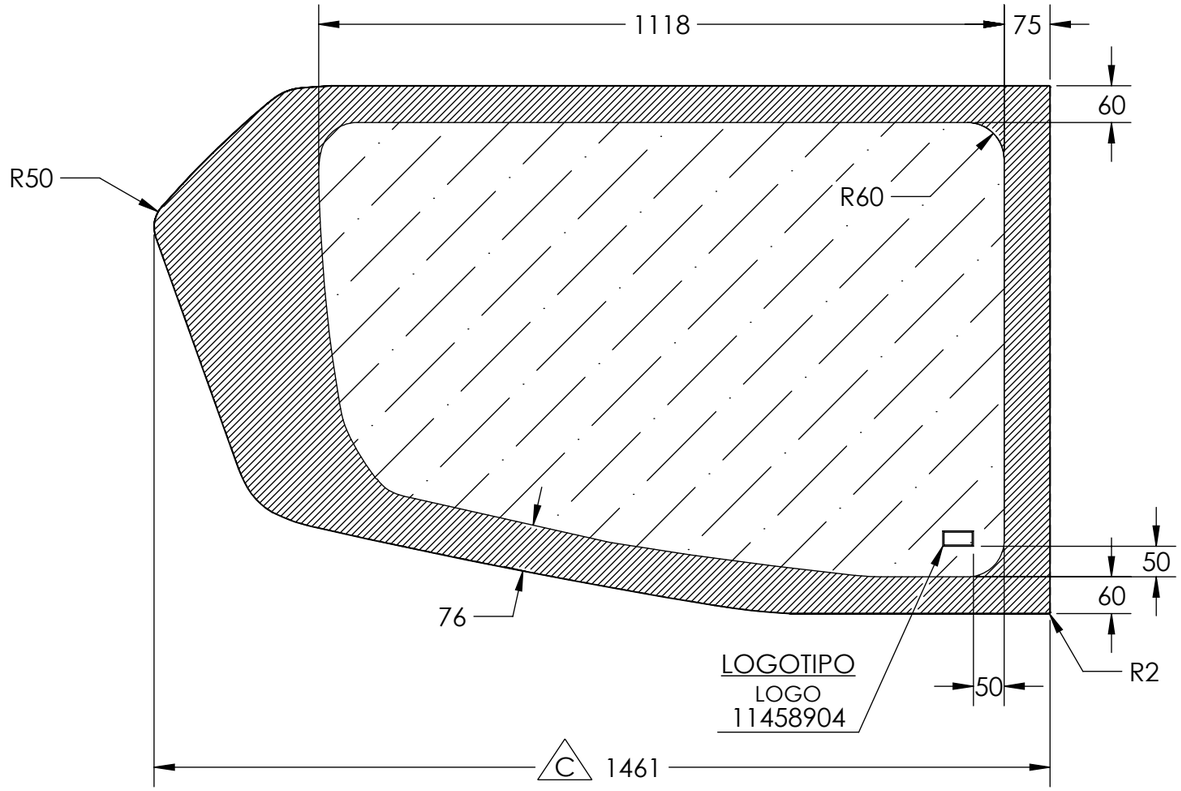

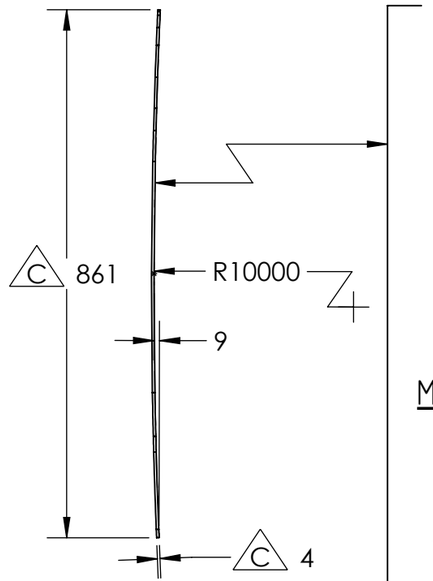

APLICAR ESMALTE CERÂMICO NO LADO INTERNO DO VIDRO
APPLY CERAMIC ENAMEL IN THE GLASS INTERNAL SIDE

COMPOSICAO: 82% ESMALTE EM PÓ E 18% E CERA TERMOFLUIDA
APPLY THERMOPLASTIC ENAMEL IN THE INTERNAL SIDE

INDICE DE TRANSMISSAO UV: 0,10% MAXIMO
UV TRANSMISSION INDEX: MAXIMUM 0,10%

COLORACAO: PRETO
COLOR: BLACK C

MATERIAL: VIDRO TEMPERADO LAPIDADO
MATERIAL: LAPIDATED TEMPERED GLASS

COR E TRANSPARENCIAS:
FUMEE TRANSPARENCIA 50% MINIMO
INCOLOR TRANSPARENCIA 70% MINIMO
VERDE TRANSPARENCIA 70% MINIMO
FUMEE 50% MINIMUM TRANSPARENCY
COLORLESS 70% MINIMUM TRANSPARENCY
GREEN 70% MINIMUM TRANSPARENCY

UNIDADE DO FATOR DE CALCULO: M2
UNIT OF FACTOR FOR CALCULATION
UNIDAD DEL FACTOR DE CALCULO

FIXACAO VIDROS COLADO
GLASS ATTACHMENT
FIJACION VIDRIO

COR: FUMEE
COLOR
COLOR.

VAO: 1400,000
OPENING
VANO

E M E: VID_004
ENG. MATER. SPECIFICATION
ESPECIFICACION MATERIAL INGENI

E M E: VID_003
ENG. MATER. SPECIFICATION
ESPECIFICACION MATERIAL INGENI

E M E: VID_002
ENG. MATER. SPECIFICATION
ESPECIFICACION MATERIAL INGENI

COMPRIMENTO: 1461,000
LENGTH
LONGITUD

LARGURA: 861,000
WIDTH
ANCHURA

ESPESSURA: 4,000
THICKNESS
ESPESURA

CLASSE DE PROJETO: 126_RODOVIARIO_G8
PROJECT CLASS
CLASE PROYECTO

CONCEITO PROJETO PADRAO
X62
X62

LADO: TRASEIRA_LE
SIDE
LADO

PERIMETRO: 4615,000
PERIMETER
PERIMETRO

CODIGO LOGOTIPO: 11458904
LOGO CODE
CODIGO LOGOTIPO

QUANTIDADE DE FUROS: 0,000
HOLES QUANTITY
CANTIDAD DE PERFORACIONES

POSICAO: 0
POSITION
POSICION

AREA: 1,279
AREA
AREA

PLANICIDADE: CURVO
FLATNESS
LLANURA

ACABAMENTO BORDA: LAPIDADO
EDGE FINISHING
ACABADO BORDE

C CARACTERÍSTICA CRÍTICA
CRITICAL CHARACTERISTIC

Marcopolo

Scale: 1:10	Date: 20/07/2022	Denomination: VIDRO COLADO ULTIMO VAO DO SALAO
View System:	Liquid weight(Kg): 10,876	PASSEN. COMP. LAST OPENING BONDED GLASS
Origin: 11853911		VIDRIO PEGADO ULTIMA ABERTURA COMP. PAS.
Version: AB		
Project Office: ENO_MP10	Use:	Code: 11967070
Reviser by SAP WorkFlow: VIEW IN PLM SYSTEM		Class: 1A1101
Drawer: ALISSOBS		

Tolerâncias dimensionais para vidros temperados e laminados (mm)

Faixas dimensionais	Posição furos	Entre furos	Recortes	Cota segurança	Medidas externas	Diâmetro de furos	
Até 50	±1	±1	±1	±2	±1	Até 12	±0,5
51 - 120	±1	±1	±1	±2	±1	12 - 25	±1
121 - 400	±2	±2	±1	±2	±1		
401 - 1000	±2	±2	±2	±3	±2	Acima de 25	±2
1001 - 2000	±3	±3	±3	±3	±2		
Acima de 2000	±4	±4	±4	±3	±3		