Number	Date	Modification	E	Owner
500000077464	02/04/2012			LAURONUN
500000236029	02/06/2016	ALTERADO MODELO 3D	1	PATRICFO

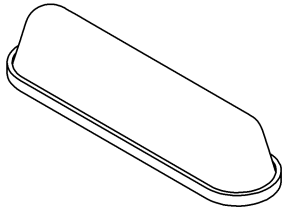

Vista Isométrica
Isometric View
Scale 1:2

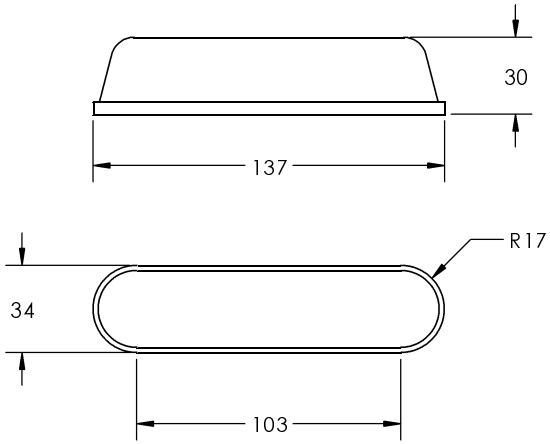

VIDA UTIL LEDS (MAX PERDA 30%) 27000 HRS

TIPO DE LED SMD

FONTE ALIMENTAÇÃO LEDS RESISTIVA
LEDS FEED SOURCE
FONTE ALIMENTACIÓN LEDS

TEMPERATURA DE COR 6000 K
COLOR TEMPERATURE
TEMPERATURA DE COLOR

TIPO CONECTOR: FAST IN FAST ON
TYPE OF CONNECTOR
TIPO DEL CONECTOR

TIPO LAMPADA: LED
TYPE OF LAMP
TIPO BOMBILLO

FABRICANTE: INDIFERENTE
MANUFACTURER
FABRICANTE

POTÊNCIA INDIFERENTE
POTENCY
POTENCIA

TENSAO DE TRABALHO: 18 A 32V
VOLTAGE
VOLTAJE

REFERENCIAS: 17 LUX/IM
REFERENCES
REFERENCIAS

COR: BRANCA
COLOR
COLOR.

Observações:

O conector deverá ser do tipo FAST-IN FAST-ON macho 2.8mm,Ref. AMP 1-626065-1 com terminais compatíveis;

A saída dos cabos deverá ser pela lateral.

A intensidade luminosa do LED deverá ser de 1700mcd para uma quantidade de leds igual a 12. Para outras quantidades de LED, será necessário avaliar a equivalência da intensidade de luz.

Detalhe pinagem conector:

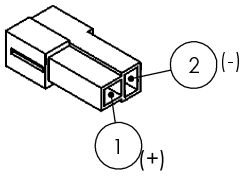

ITEM	CODE	QTY

Tolerâncias guiando-se por especificações são conforme DIN ISO 2768-1 classe m = médio
Where not otherwise specified, tolerances will be in accordance with DIN ISO 2768-1 class m = medium

Dimensões Longitudinais	0,5 – 3 ± 0,1	3 – 6 ± 0,1	6 – 30 ± 0,2	30 – 120 ± 0,3	120 – 400 ± 0,5	400 – 1000 ± 0,8	1000 – 2000 ± 1,2	2000 – 4000 ± 2
Chanfro e Raio	0,5 – 3 ± 0,2	3 – 6 ± 0,5	6 – 30 ± 1	Grau e Minuto até 10 ± 1°	10 – 50 ± 0° 30'	50 – 120 ± 0° 20'	120 – 400 ± 0° 10'	acima 400 ± 0° 5'

Marcopolo

Scale: 1:2	Date: 03/06/2016	Denomination: LUMINARIA
View System:	Liquid weight(Kg): 0,300	LUMINARY
Origin:		LUMINARIA
Version: AE		

Project Office: ENO_MP10	Use: Bagageiro e central elétrica.	Code: 10209805
Reviser by SAP WorkFlow: VIEW IN PLM SYSTEM		
Drawer: PATRICFO		Class: 122011