Number	Date	Modification	E	Owner
500000277481	05/05/2017	ACRESC OBSERVAÇÃO PARA MONT. COMP.		RUDIMALU
500000420359	19/06/2019	ACERTO GRAFICO ITEM 1 CONF. SPP 1285142	1	CLOVISMO

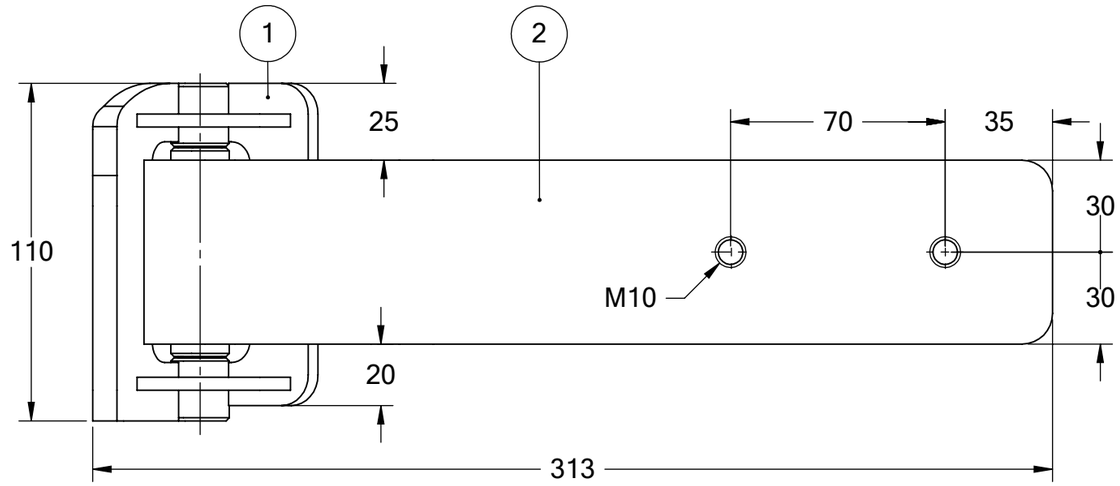

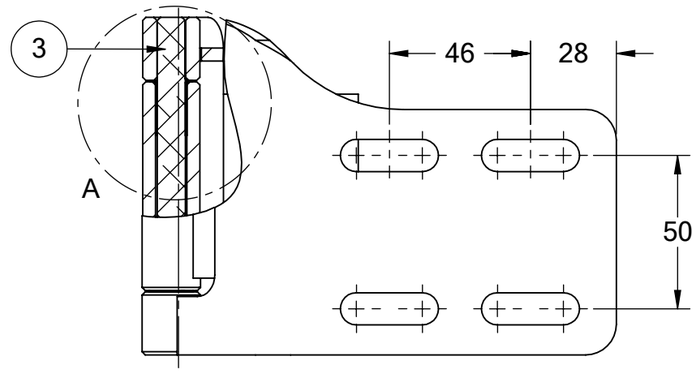

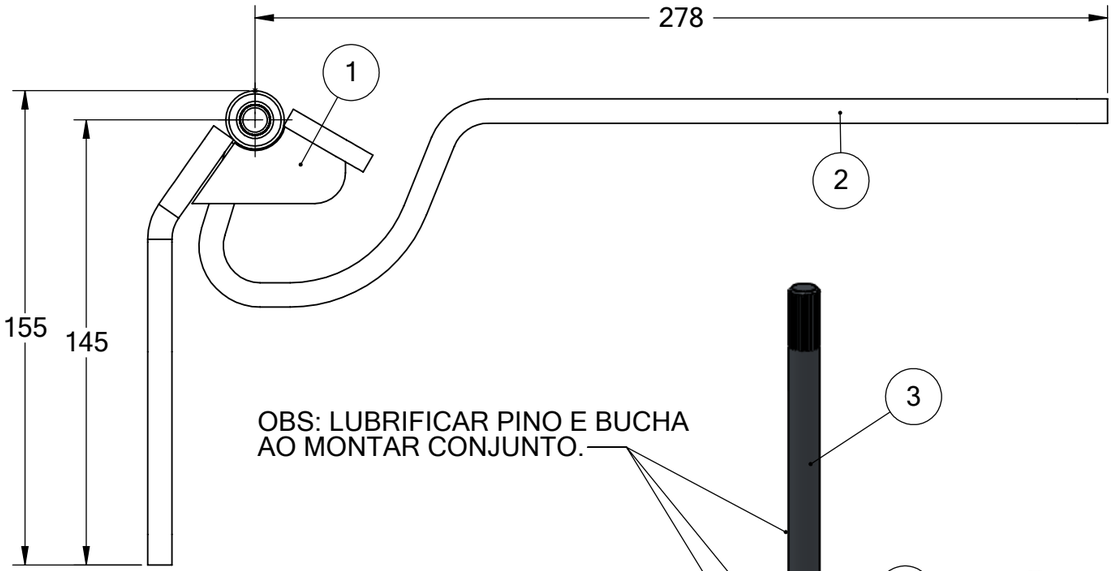

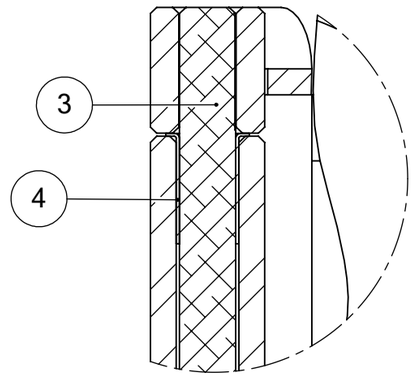

DETALHE "A"
"A" DETAIL
Scale 1:1

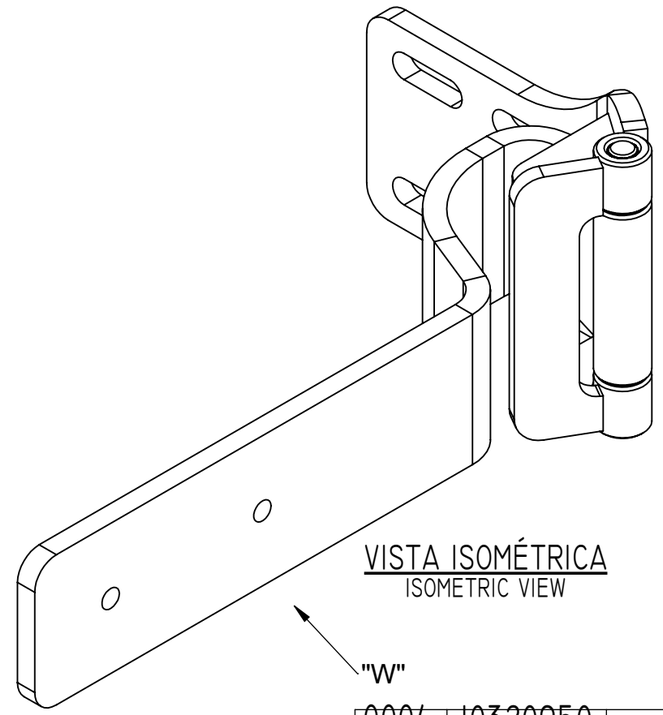

VISTA ISOMÉTRICA
ISOMETRIC VIEW

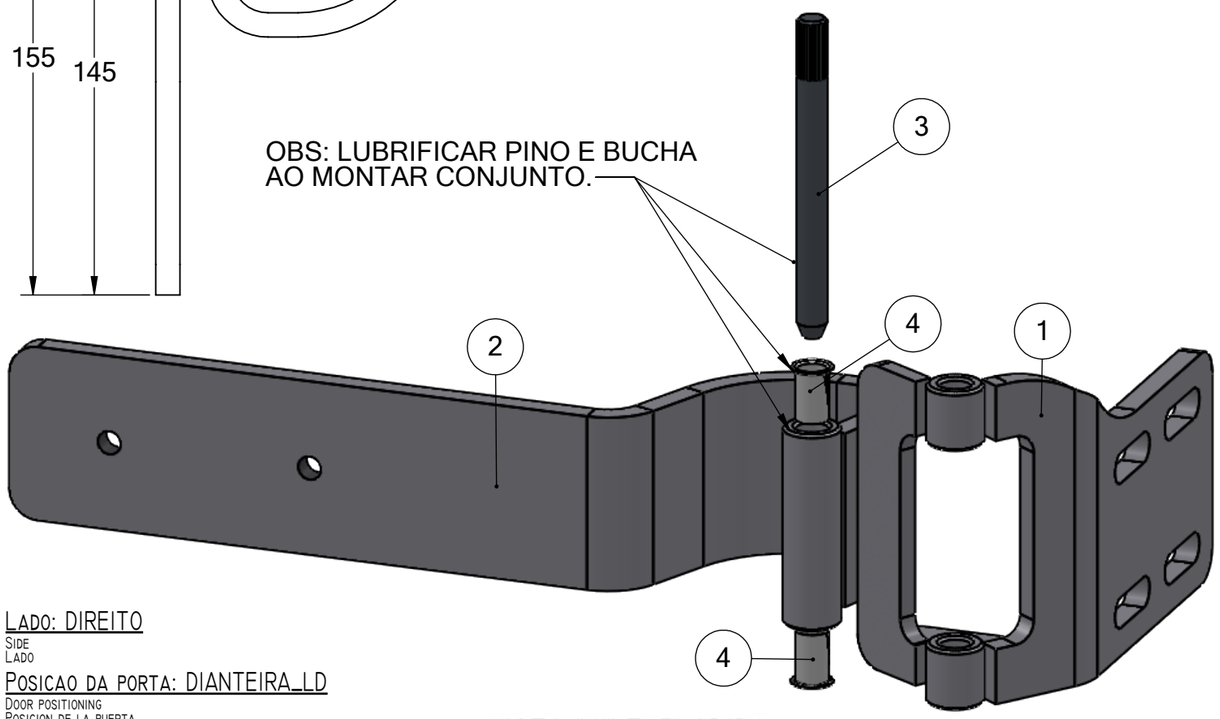

VISTA "W" EXPLODIDA
EXPLODED "W" VIEW

LADO: DIREITO
SIDE
LADO

POSICAO DA PORTA: DIANTEIRA_LD
DOOR POSITIONING
POSICION DE LA PUERTA

CARROCERIA: PARADISO_1800
BUS BODY / COACH BODY
CARROCERIA

CARROCERIA: PARADISO_1600
BUS BODY / COACH BODY
CARROCERIA

ITEM	CODE	QTY
0004	10320950	2 UN
0003	10283782	1 UN
0002	10283830	1 UN
0001	10283854	1 UN

Tolerâncias quando não especificadas
são conforme DIN ISO 2768-1 classe "c" = grosso

Dimensões Longitudinais	0,5 – 3 ±0,2	3 – 6 ±0,3	6 – 30 ±0,5	30 – 120 ±0,8	120 – 400 ±1,2	400 – 1000 ±2	1000 – 2000 ±3	2000 – 4000 ±4
Chanfro e Raio	0,5 – 3 ±0,4	3 – 6 ±1	6 – 30 ±2	Grau e Minuto até 10 ±1° 30'	10 – 50 ±1°	50 – 120 ±0° 30'	120 – 400 ±0° 15'	acima 400 ±0° 10'

Marcopolo

Scale: 1:2	Date: 19/06/2019	Denomination: CONJUNTO DOBRADICA PORTA
View System:	Liquid weight(Kg): 2,410	DOOR HINGE ASSEMBLY
Origin: 10284221		CONJUNTO BISAGRA PUERTA
Version: AF		
Project Office: ENO_MPI0	Use:	Code: 10283250
Reviser by SAP WorkFlow: VIEW IN PLM SYSTEM		Class: 172422
Drawer: CLOVISMO		