Number	Date	Modification	E	Owner
500000277481	05/05/2017	ACRESC OBS. P/MONT COMPONENTES.		RUDIMALU
500000405181	12/04/2019	ACERTO GRÁFICO ITEM 1		RAFAESCA

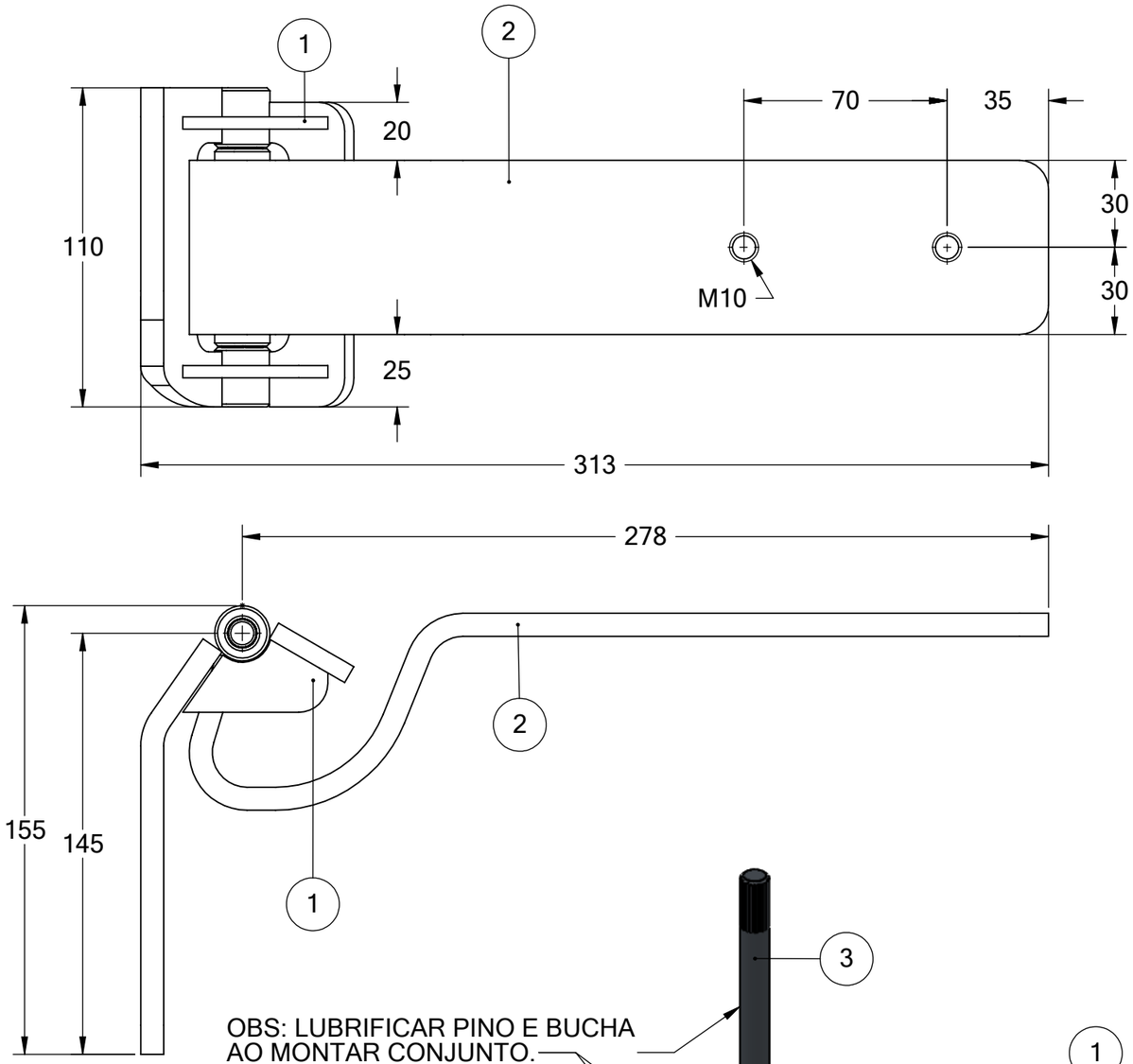

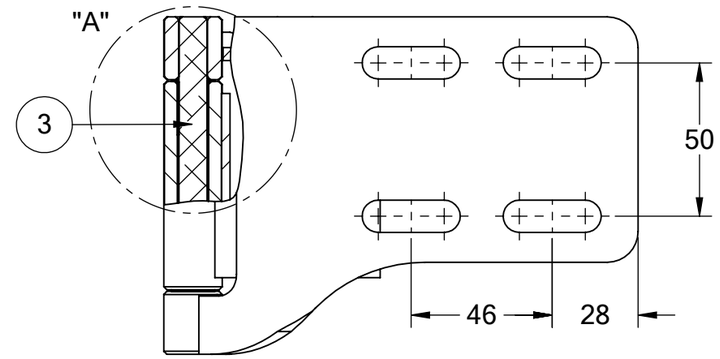

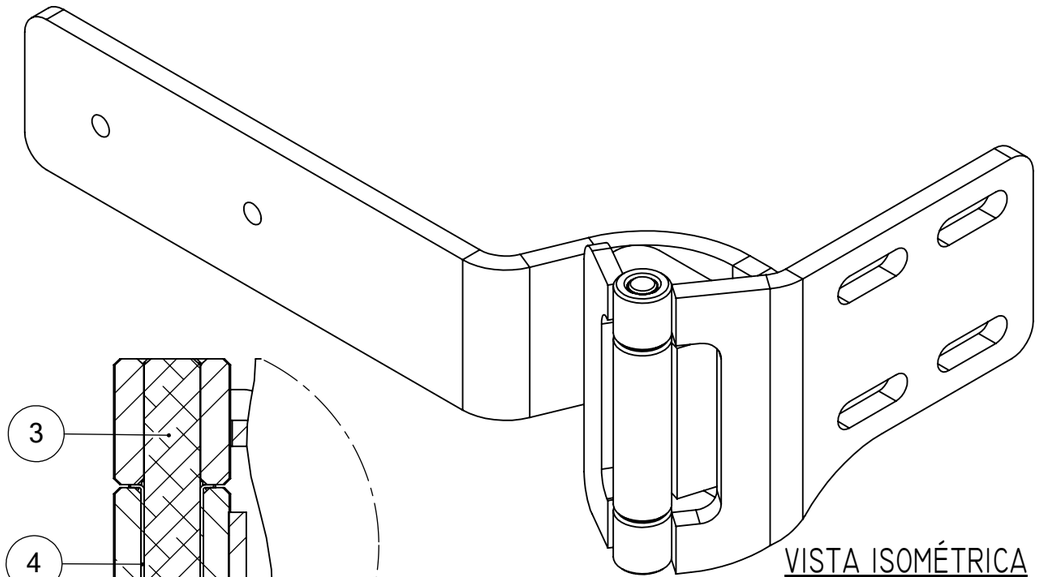

VISTA ISOMÉTRICA
ISOMETRIC VIEW

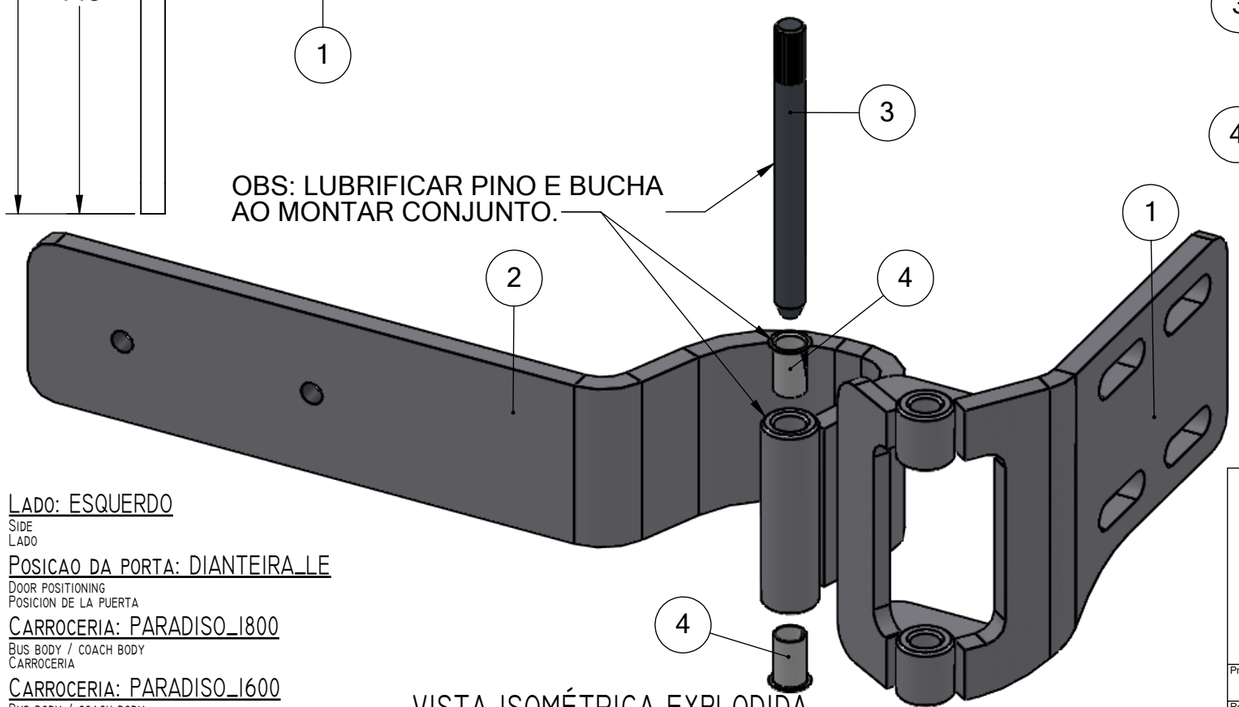

DETALHE "A"
"A" DETAIL
Scale 1:1

LADO: ESQUERDO
SIDE
LADO

POSICAO DA PORTA: DIANTEIRA_LE
DOOR POSITIONING
POSICION DE LA PUERTA

CARROCERIA: PARADISO_1800
BUS BODY / COACH BODY
CARROCERIA

CARROCERIA: PARADISO_1600
BUS BODY / COACH BODY
CARROCERIA

VISTA ISOMÉTRICA EXPLODIDA
EXPLODED ISOMETRIC VIEW

ITEM	CODE	QTY
0004	10320950	2 UN
0003	10283782	1 UN
0002	10283830	1 UN
0001	10284135	1 UN

Marcopolo

Scale:	1:2
Date:	12/04/2019
View System:	
Liquid weight(Kg):	2,405
Origin:	10283250
Version:	AF
Project Office:	ENO_MPIO
Reviser by SAP WorkFlow	VIEW IN PLM SYSTEM
Drawer	RAFAESCA
Use:	
Code:	10284221
Class:	172422

Denomination:

CONJUNTO DOBRADICA PORTA

DOOR HINGE ASSEMBLY

CONJUNTO BISAGRA PUERTA

Tolerâncias quando não especificadas são conforme DIN ISO 2768-1 classe c = grosso

Where not otherwise specified, tolerances will be in accordance with DIN ISO 2768-1 class c = coarse

Dimensões Longitudinais	0,5 – 3 ± 0,2	3 – 6 ±0,3	6 – 30 ±0,5	30 – 120 ±0,8	120 – 400 ±1,2	400 – 1000 ±2	1000 – 2000 ±3	2000 – 4000 ±4
Chanfro e Raio	0,5 – 3 ±0,4	3 – 6 ±1	6 – 30 ±2	Grau e Minuto	até 10 ±1° 30'	10 – 50 ±1°	50 – 120 ±0° 30'	120 – 400 ±0° 15'	acima 400 ±0° 10'