Number	Date	Modification	E	Owner
500000031602	01/09/2009			TIAGOGUL
500000094792	04/05/2012	ALTERADO CONFORME SPE 176098		FABRICIO

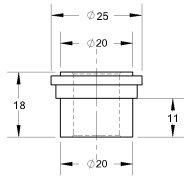

NITRETAR CAMADA: 0,20MM
DUREZA 55HRC

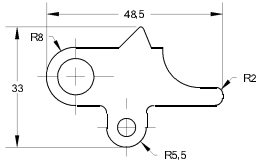

CEMENTAR/PROF.: 0,50 +-0,10MM
TEMPERAR/REVENIR: 650 A 700 Hv

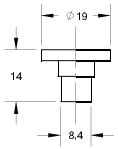

NITRETAR CAMADA: 0,20MM
DUREZA 55HRC

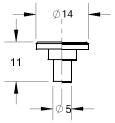

NITRETAR CAMADA: 0,20MM
DUREZA 55HRC

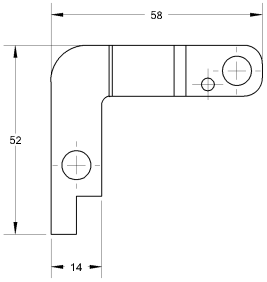

CEMENTAR/PROF.: 0,30 +-0,10MM
TEMPERAR/REVENIR: 650 A 700 Hv

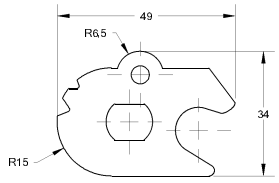

CEMENTAR/PROF.: 0,50 +-0,10MM
TEMPERAR/REVENIR: 650 A 700 Hv

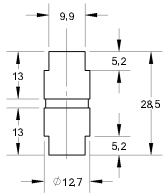

NITRETAR CAMADA: 0,20MM
DUREZA 55HRC

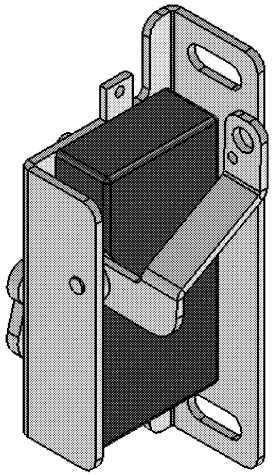

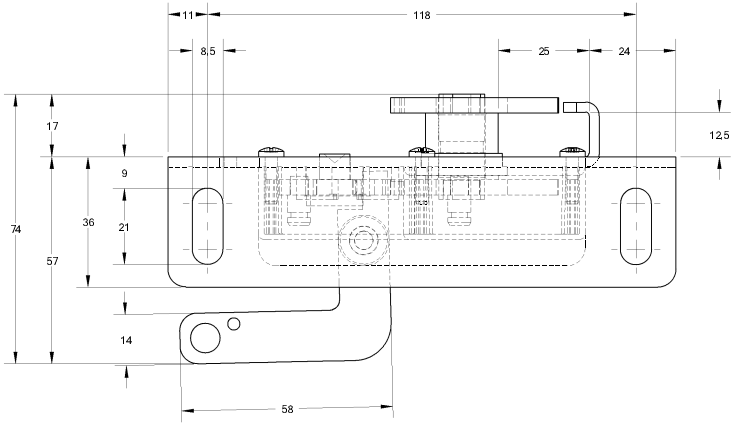

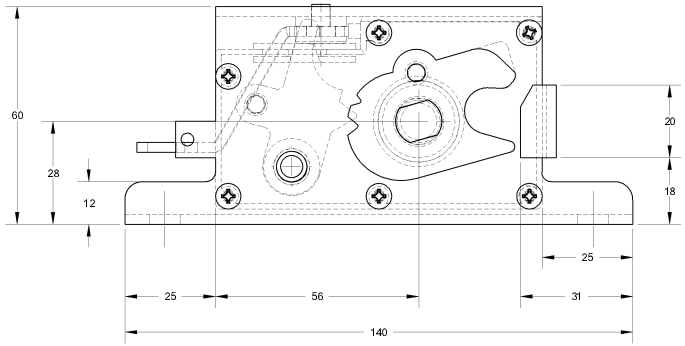

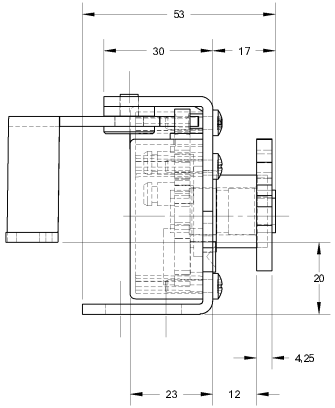

POSICAO DA CHAVE: NENHUM
KEY POSITIONING
POSICION DE LLAVE

SISTEMA DE ABERTURA: SEM CHAVE
OPENING SYSTEM
SISTEMA DE ABERTURA

SISTEMA DE FIXACAO: PARAF./REBITADA
ATTACHMENT SYSTEM
SISTEMA DE FIJACION

LADO: DIREITO
SIDE
LADO

TRATAMENTO SUPERFICIAL: FE/ZN 12C2
SURFACE TREATMENT
TRATAMIENTO SUPERFICIAL

SEGREDO FECHADURA: 0
LOCK SECRET
SECRETO CERRADURA

TIPO CHAVE: SEM CHAVE
KEY TYPE
TIPO LLAVE

Tolerâncias quando não especificadas
são conforme DIN ISO 2768-1 classe m = medio

Dimensões Longitudes	0,5 - 3 ± 0,1	3 - 6 ± 0,1	6 - 30 ± 0,2	30 - 120 ± 0,3	120 - 400 ± 0,5	400 - 1000 ± 0,8	1000 - 2000 ± 1,2	2000 - 4000 ± 2
Chanfro Raio	0,5 - 3 ± 0,2	3 - 6 ± 0,5	6 - 30 ± 1	Grau ± 1 Minuto ± 1	até 10 ± 30'	10 - 50 ± 30'	50 - 120 ± 20'	120 - 400 ± 10'	acima 400 ± 5'

ITEM	CODE	QTY

Marcopolo
Caxias do Sul - RS
BRAZIL

Scale: 1:1
Date: 4/5/2012
Liquid weight(Kg): 0,080
Origin: 10047141
Version: AC
View System
Drawer | Reviser | Approved
FABRICIO | CLIBERT | CLIBERT

Denomination:
FECHOS E FECHADURAS
LOCKS AND LATCHES
CIERRES Y CERRADURAS
FECHADURA PROTEGIDA PARA PORTINHOLA TRASEIRA

Use:

Code: 10141711
Class: 990901