Number	Date	Modification	E	Owner
500000169105	11/09/2014	ACRESCENTADO CARACTERÍSTICAS E DETALHES		REGISMEN
500000175979	10/11/2014	ACRESCENTADO VISTA POSTERIOR E DETALHES		REGISMEN

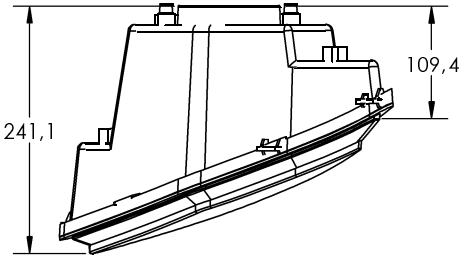

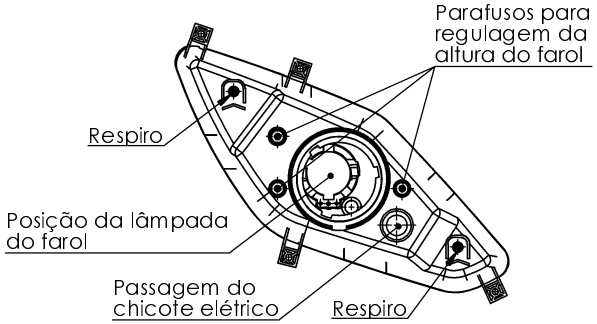

CONECTOR LUZ POSIÇÃO DA PEÇA
PART CONNECTION POSITION LIGHT

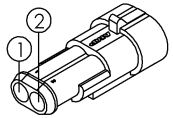

REF. AMP 282104-1
COD. MP 3320.1324-0

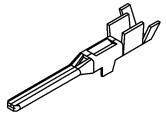

REF. AMP. 282109-1
COD. MP 3320.1339-8

Pino	Função
1	24 Vdc
2	GND

CONECTOR FAROL DA PEÇA
PART CONNECTION HEAD LAMP

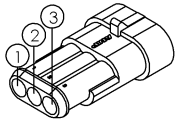

REF. AMP 282105-1
COD. MP 9920.0267-9

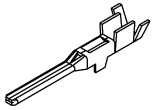

REF. AMP. 282109-1
COD. MP 3320.1339-8

Pino	Função
1	24 Vdc - Luz baixa
2	24 Vdc - Luz alta
3	GND

SAE: NAO TEM
SAE:
SAE:

ECE: R7.02
ECE:
ECE:

ECE: R112.00
ECE:
ECE:

CODIGO TERMINAL: 0
TERMINAL CODE
CODIGO TERMINAL

NUMERO DE VIAS: 3,000
NUMBER OF WAYS
NUMERO DE VIAS

LUZ DE PISCA: NAO TEM
TURN SIGNAL LAMP
LUZ INDICADORA DE DIRECCION

LUZ DE POSICAO: TEM
POSITIONING HEADLAMP
LUZ DE POSICION

LUZ BAIXA: TEM
LOWER BEAM HEADLAMP
LUZ DE CRUCE

LUZ ALTA: TEM
UPPER BEAM HEADLAMP
LUZ DE CARRETERA

FABRICANTE: CHINA
MANUFACTURER
FABRICANTE

POTÊNCIA 70 W
POTENCY
POTENCIA

POSICAO MOTORISTA: LHD
DRIVER POSITIONING
POSICION CONDUCTOR

TENSAO DE TRABALHO: 18 A 32V
VOLTAGE
VOLTAJE

VEDACAO: TEM
SEALING
SELLAMIENTO

REFERENCIAS: BRT
REFERENCES
REFERENCIAS

LADO: ESQUERDO
SIDE
LADO

CARROCERIA: VIALE BRT
BUS BODY / COACH BODY
CARROCERIA

TRATAMENTO SUPERFICIAL: NAO TEM
SURFACE TREATMENT
TRATAMIENTO SUPERFICIAL

OBSERVACAO: NÃO TEM
NOTE
OBSERVACION

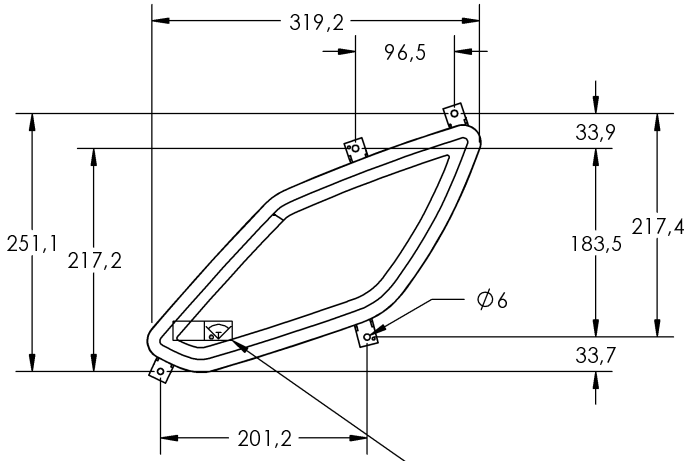

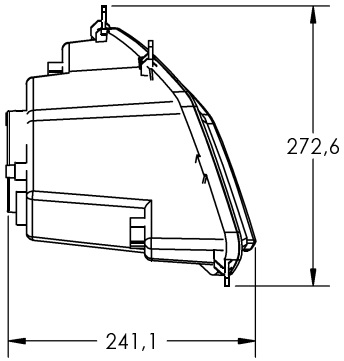

LÂMPADA (FAROL PRINCIPAL)	H4
LÂMPADA (LUZ POSIÇÃO)	W5W
POTÊNCIA (FAROL PRINCIPAL)	70/75W
POTÊNCIA (LUZ POSIÇÃO)	5W
COR DA LENTE	CRISTAL
MATERIAL DA LENTE	POLICARBONATO
MATERIAL DA CARCAÇA	POLIPROPILENO / BMS
COMPRIMENTO CHICOTE DA PEÇA	200MM
PROTEÇÃO DO CHICOTE	CORRUGADO 1/4"
COMPRIMENTO DO CORRUGADO	150MM

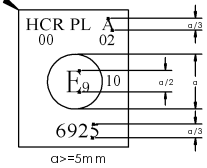

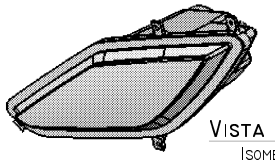

VISTA ISOMÉTRICA
ISOMETRIC VIEW
ESCALA 1:7

Tolerâncias quando não especificadas
sgo conforme DIN ISO 2768-1 classe m = médio
Where not otherwise specified, tolerances are as in accordance with DIN ISO 2768-1 class m = medium

Dimensões longitudinais	0,5 – 3	3 – 6	6 – 30	30 – 120	120 – 400	400 – 1000	1000 – 2000	2000 – 4000
	± 0,1	±0,1	±0,2	±0,3	±0,5	±0,8	±1,2	±2
Chanfro e Raio	0,5 – 3	3 – 6	6 – 30	Grau e Minuto	10 – 50	50 – 120	120 – 400	acima 400
	±0,2	±0,5	±1	±1°	±0° 30'	±0° 20'	±0° 10'	±0° 5'

ITEM	CODE	QTY

Marcopolo

Scale: 1:5
Date: 10/11/2014
View System:
Liquid weight(Kg): 1,666
Origin: 10334443
Version: AC

Denomination:

FAROL

HEADLAMP

FARO

Project Office: ENO_MP10
Reviser by SAP WorkFlow: VIEW IN PLM SYSTEM
Drawer: REGISMEN

Use: Viale BRT

Code: 10334444

Class: 992016