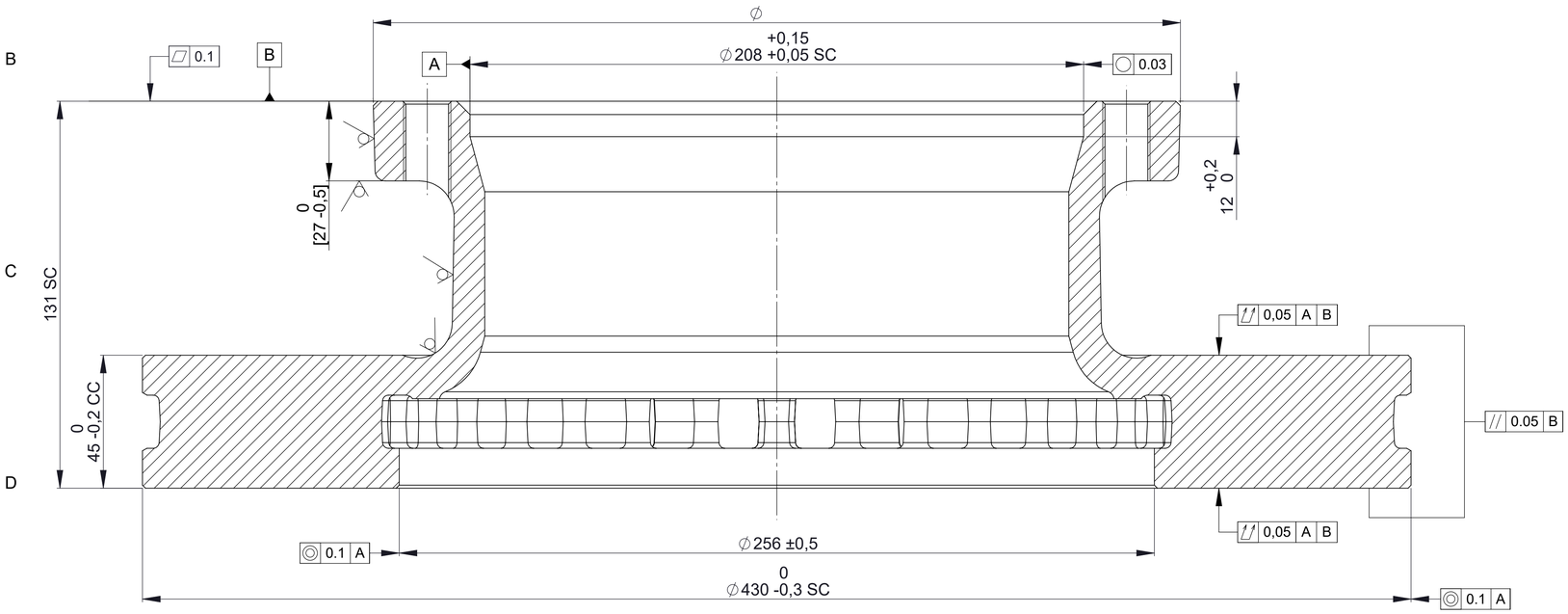
∅
+0,15
∅208 +0,05 SC
0.1
B
A
0.03
0
[27 -0,5]
+0,2
12 0
131 SC
0,05 A B
0.05 B
0
45 -0,2 CC
0,05 A B
0.1 A
∅256 ±0,5
0
∅430 -0,3 SC
0.1 A

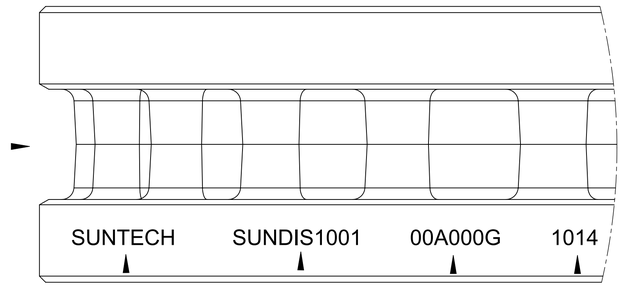
SUNTECH
SUNDIS1001
00A000G
1014

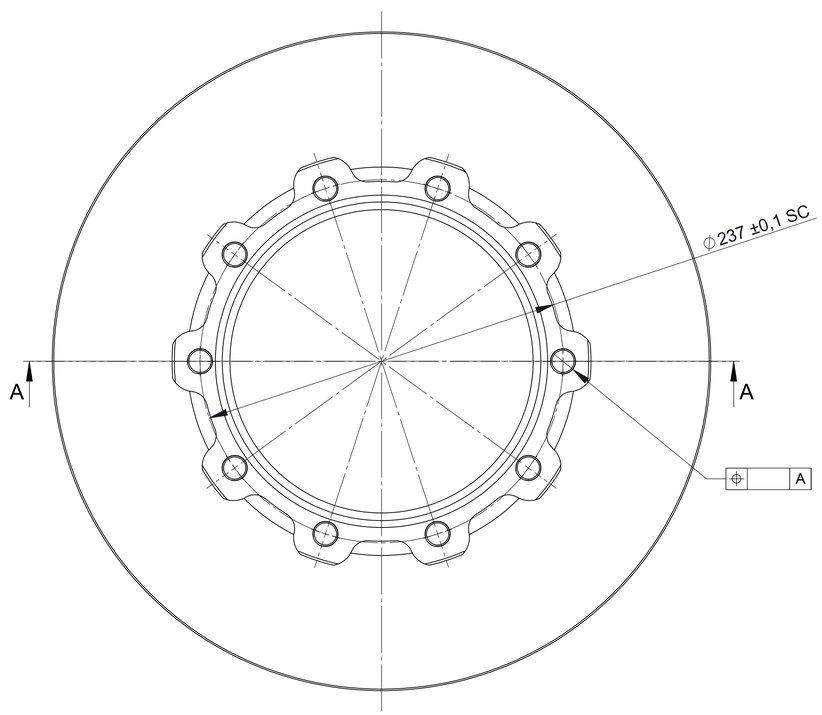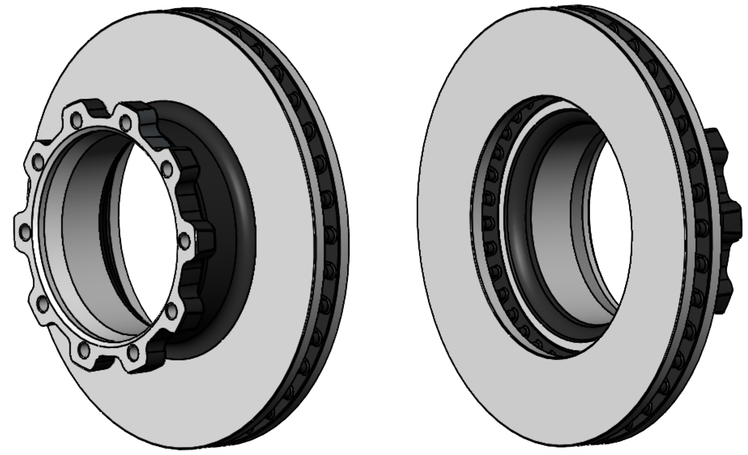
∅237 ±0,1 SC
A
A
A